SENSEA

5 YEAR Guarantee*

EASY

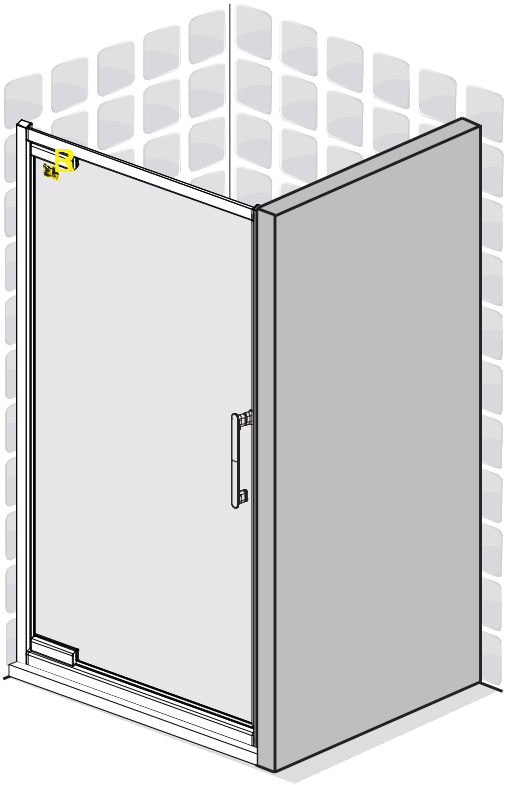

EAN CODE :

3276007236149	3276007236170
3276007236316	3276007236330
3276007235616	3276007236200
3276007236231	3276007235623
3276007235630	3276007235647
3276007236262	3276007236293
3276007235654	3276007235661
3276007235678	3276007236323
3276007236347	3276007235685
3276007235692	3276007235715

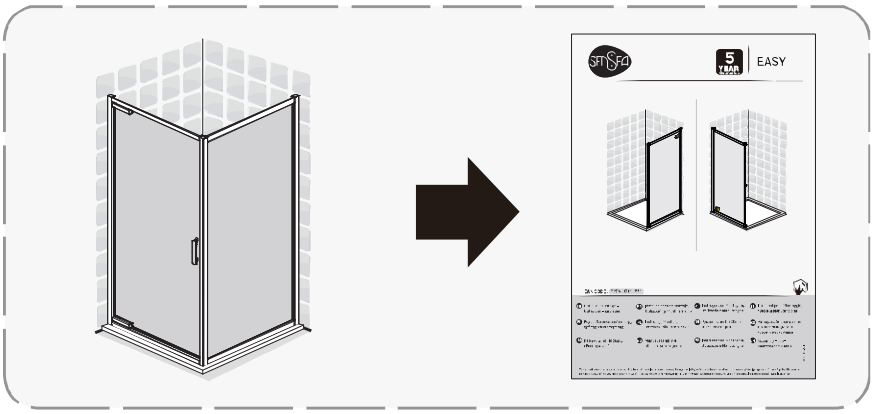

FR Notice de Montage - Utilisation - Entretien

ES Instrucciones de Montaje, Utilización y Mantenimiento

PT Instruções de Montagem, Utilização e Manutenção

IT Istruzioni per il Montaggio, l'Uso e la Manutenzione

EL Εγχειρίδιο συναρμολόγησης, χρήσης και συντήρησης

PL Instrukcja Montażu, Użytkowania i Konserwacji

RU Руководство По Сборке и Эксплуатации

KZ Жинау, пайдалану және техникалық қызмет көрсету нұсқаулығы

UA Керівництво По Збірці і Експлуатації

RO Manual asamblare, utilizare și întreținere

BR Instruções de Montagem, Utilização e Manutenção

EN Assembly - Use - Maintenance Manual

2022/06-V21

Traduction de la version originale du mode d'emploi / Traducción de las Instrucciones originales / Tradução das Instruções Originais / Traduzione delle istruzioni originali / Μετάφραση των πρωτότυπων οδηγιών / Tłumaczenie instrukcji oryginalnej / Перевод оригинала инструкции / Түпнұсқа нұсқаулар / Переклад оригінальної інструкції / Traducerea instrucțiunilor originale / Tradução das Instruções Originais / Original Instructions

FR Nous vous remercions d'avoir acheté ce produit. Nous vous conseillons de lire attentivement la notice d'installation, d'utilisation et d'entretien. Nous avons conçu ce produit pour vous apporter entière satisfaction.
Si vous avez besoin d'aide l'équipe de votre magasin est à votre disposition pour vous accompagner.

ES Le agradecemos haber comprado este producto. Le recomendamos leer atentamente el manual de instalación, uso y mantenimiento. Este producto ha sido diseñado para proporcionarle plena satisfacción.
Si necesita alguna ayuda, el personal de la tienda estará a su disposición para guiarle.

PT Agradecemos a sua preferência por este produto. Aconselhamo-lo a ler o manual de instalação, utilização e manutenção com atenção. Criámos este produto para sua completa satisfação.
Se precisar de ajuda, a equipa da sua loja está à sua disposição para o acompanhar.

IT Grazie per aver acquistato questo prodotto. Vi raccomandiamo di leggere attentamente il manuale di installazione, utilizzo e manutenzione. Questo prodotto è stato progettato per offrirvi la massima soddisfazione.
Per ricevere assistenza, il personale del punto vendita è a vostra disposizione.

EL Ευχαριστούμε για την αγορά σας αυτού του προϊόντος . Σας συμβουλεύουμε να διαβάσετε προσεκτικά τις οδηγίες εγκατάστασης, χρήσης και συντήρησης. Σχεδιάσαμε αυτό το προϊόν για να σας προσφέρει πλήρη ικανοποίηση.
Αν χρειάζεστε βοήθεια, η ομάδα του καταστήματος από το οποίο αγοράσατε το προϊόν είναι στη διάθεσή σας

PL Dziękujemy za zakup produktu firmy. Zalecamy, aby uważnie przeczytać instrukcję instalacji, użytkowania i konserwacji. Ten produkt marki zaprojektowaliśmy, aby spełnić wszystkie Państwa oczekiwania.
W razie potrzeby pracownicy sklepu służą Państwu pomocą i są do Państwa dyspozycji.

RU Благодарим Вас за приобретение изделия . Рекомендуем внимательно прочитать инструкции по установке, эксплуатации и техническому обслуживанию. Изделие разработано, чтобы доставить Вам удовольствие.
Если Вам потребуется помощь, консультанты Вашего магазина находятся в Вашем распоряжении.

KZ Өнімін сатып алғаныңыз Үшін алғыс білдіреміз. Орнату, қолдану және қызмет көрсету жөніндегі нұсқаулықтарды мұқият оқып шығуға кеңес береміз. Біз бұл өнімін сізді толықтай қанағаттаныру Үшін жасап шығардық.
Егер сізге көмек қажет болса сіздің бөлшектеп сататын дүкеніңіздегі топ сізге жәрдем береді.

UA Дякуємо вам за покупку цього виробу. Ми радимо вам уважно прочитати інструкції з установлення, експлуатації та технічного обслуговування. Ми розробили цей виріб для того, щоб він приносив вам задоволення.
Якщо вам потрібна допомога, співробітники вашого магазину готові допомогти вам

RO Vă mulţumim pentru achiziţionarea acestui produs . Vă sfătuim să citiţi cu atenţie instrucţiunile de instalare, de utilizare și de întreţinere. Am conceput acest produs pentru a vă furniza satisfacţie totală.
Dacă aveţi nevoie de ajutor, echipa magazinului de cumpărare este la dispoziţia dumneavoastră pentru a vă asista.

BR Obrigado por ter adquirido um produto. Nós aconselhamos a ler atentamente o manual de instalação, uso e anutenção. Concebemos um produto para proporcionar total satisfação. Caso precise de ajuda, a equipe da sua loja estará à disposição para te acompanhar.

EN Thank you for purchasing this product. We recommend that you read the installation, user and maintenance instructions carefully. We have designed this product to ensure your complete satisfaction.
If you require assistance, the team at your retailer is on hand to help you.

FR: Montage / ES: Montaje / PT: Montagem / IT: Montaggio / EL: Συναρμολόγηση /
PL: Montaż / RU: Сборка / KZ: Монтаждау / UA: Збірка / RO: Montaj / BR: Montagem /
EN: Assembly

7 →33

FR: Mentions Légales & Consignes de Sécurité / ES: Instrucciones Legales y de Seguridad /
PT: Avisos Legais e instruções de Segurança / IT: Istruzioni Legali e di Sicurezza /
EL: Νομικό σημείωμα και οδηγίες ασφαλείας / PL: Uwagi Prawne i Instrukcja Bezpieczeństwa /
RU: Руководство по технике безопасности и правовым нормам /
KZ: Қауіпсіздік және құқықтық басшылық / UA: Керівництво З Техніки /
RO: Manual privind siguranța / BR: Avisos Legais e instruções de Segurança /
EN: Legal & Safety Instructions

34→35

FR: Attention! Lire attentivement / ES: Atención, tenga cuidado/PT:Atenção, cuidado/
IT: Attenzione e avvertenza/EL: Προσοχή στις οδηγίες & Μεταχειρίζεστε με προσοχή/
PL: Uwaga, ostrożnie /RU: Внимание! Будьте осторожны / KZ: көңіл бөліңіз/
UA: Увага! Будьте обережні/ RO:Atenție & Aveți grijă / BR: Atenção e tenha cuidado/
EN: Attention & Be careful

FR: Fragile/ ES: Peligro de rotura /PT:Facilmente quebrável / IT: Fragile/EL: Προσοχή εύθραυστο/
PL: Uwaga, szkło/RU: Хрупкое/ KZ: Сындырып алмауға/ UA: Може розбитися /
RO: A se manevra cu grijă/ BR: Frágil /EN: Broken

FR: Force requise/ ES: Fuerza/PT: Força/ IT: Forza/EL: Απαιτείται δύναμη/ PL: Wytrzymałość/
RU: Прочность/ KZ: күш салуға болмайды/ UA: Міцність / RO: Forță/ BR: Força /
EN: Strength

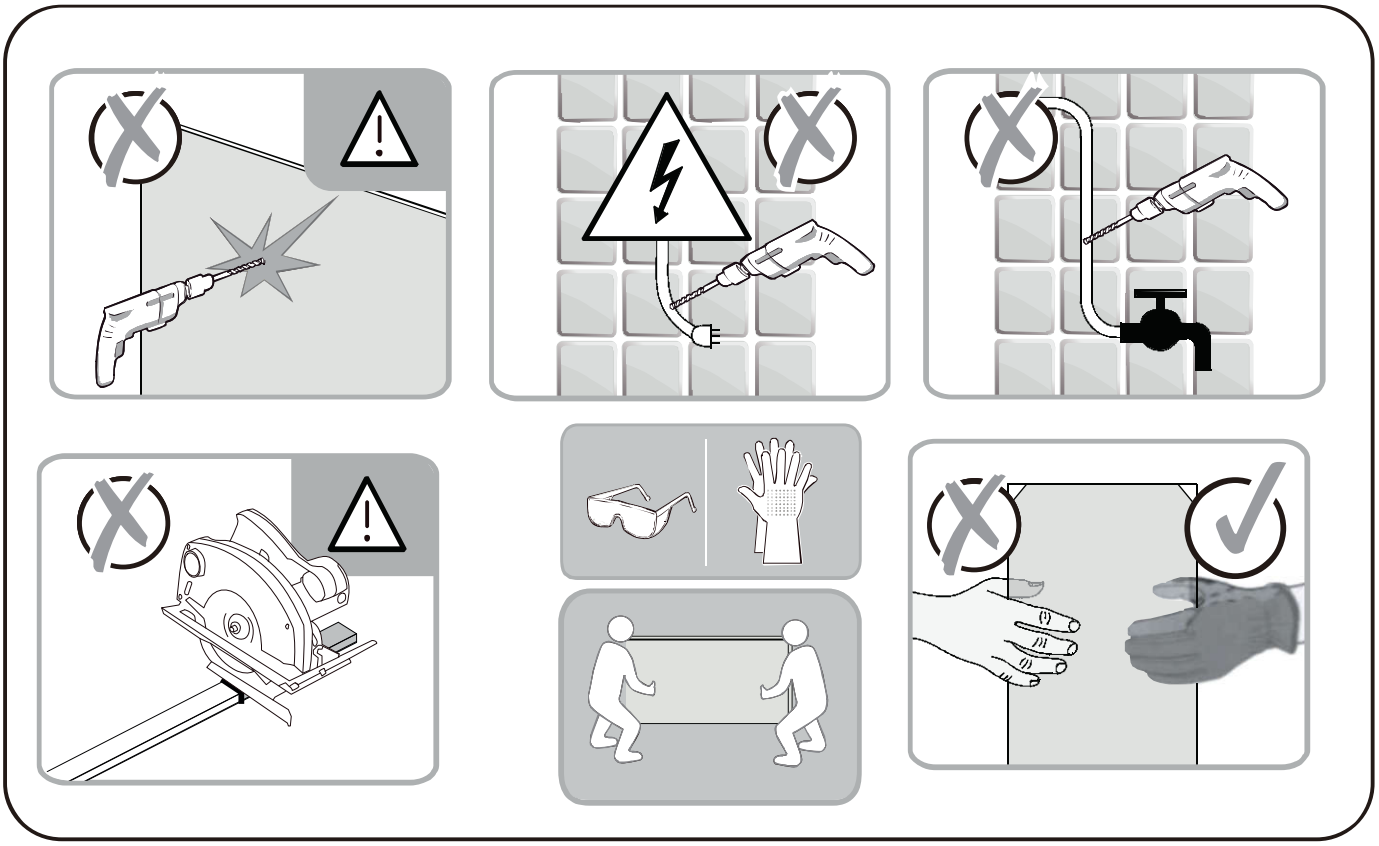

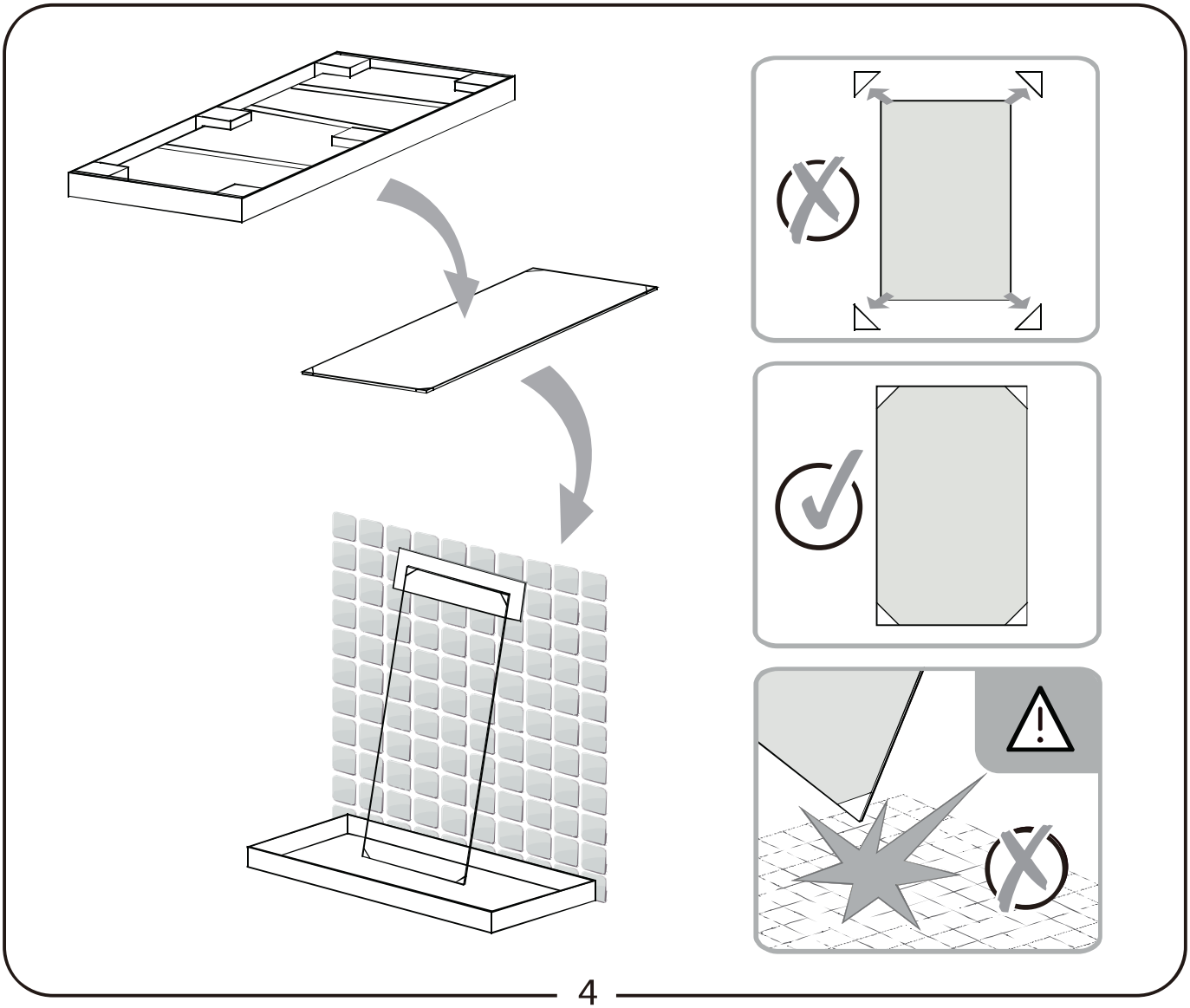

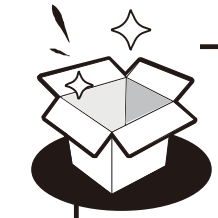

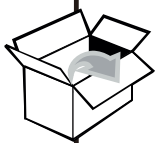

CTN1/2

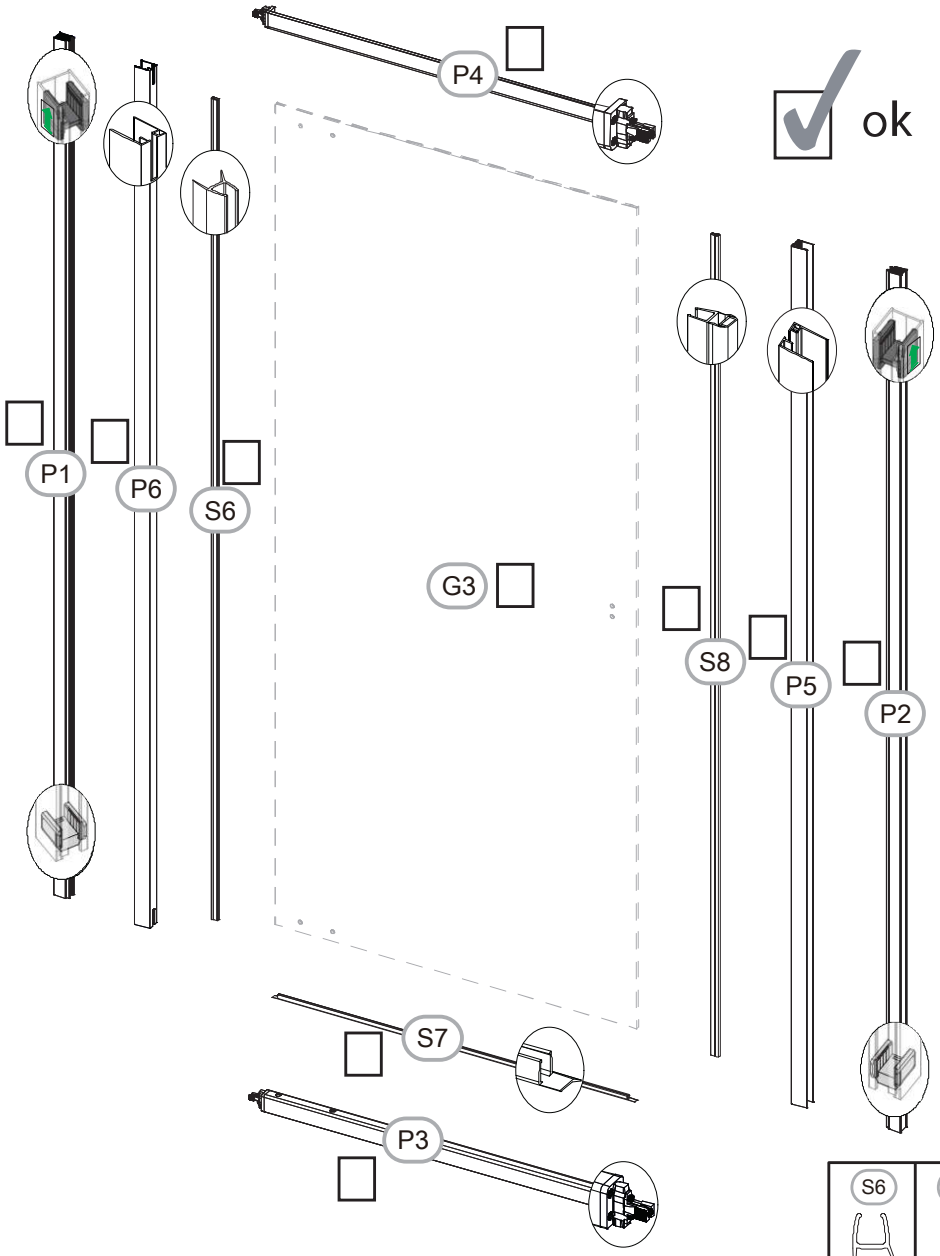

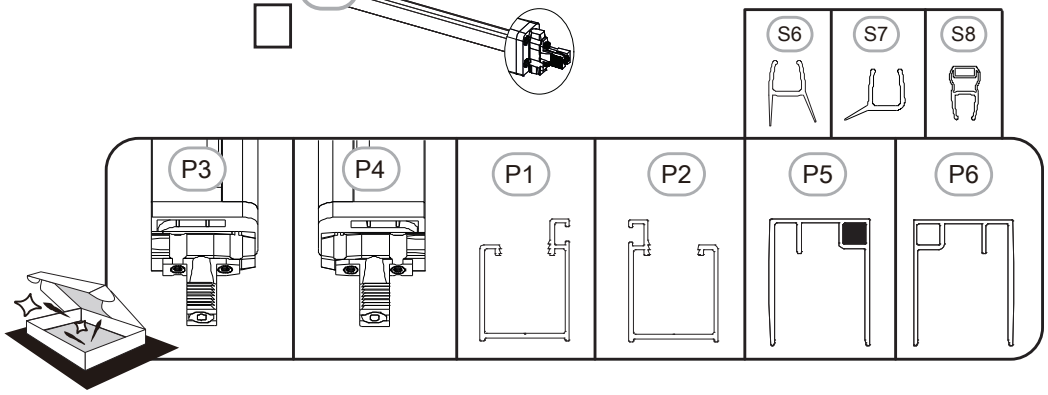

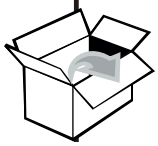

CTN2/2

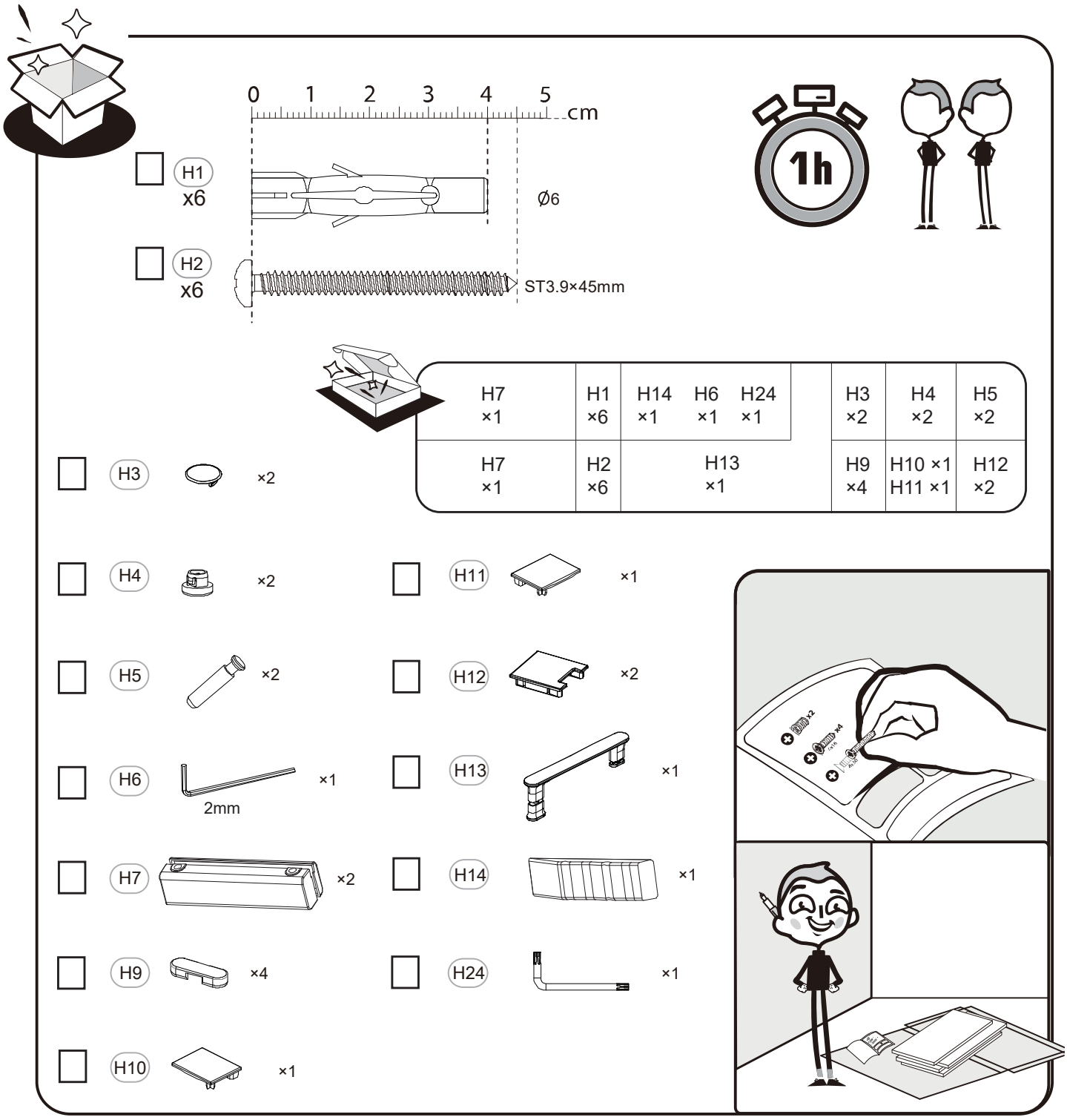
0 1 2 3 4 5 cm
H1
x6
Ø6
H2
x6
ST3.9×45mm
1h
H7 ×1
H1 ×6
H14 ×1
H6 ×1
H24 ×1
H3 ×2
H4 ×2
H5 ×2
H7 ×1
H2 ×6
H13 ×1
H9 ×4
H10 ×1
H11 ×1
H12 ×2
H3 ×2
H4 ×2
H5 ×2
H6 2mm ×1
H7 ×2
H9 ×4
H10 ×1
H11 ×1
H12 ×2
H13 ×1
H14 ×1
H24 ×1

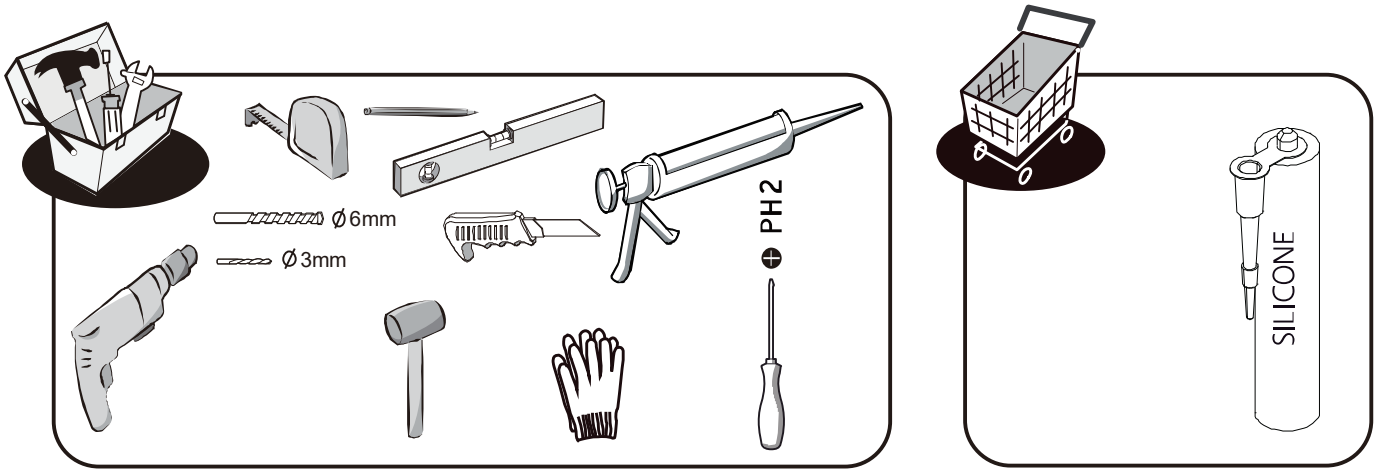
Ø6mm
Ø3mm
PH2
SILICONE

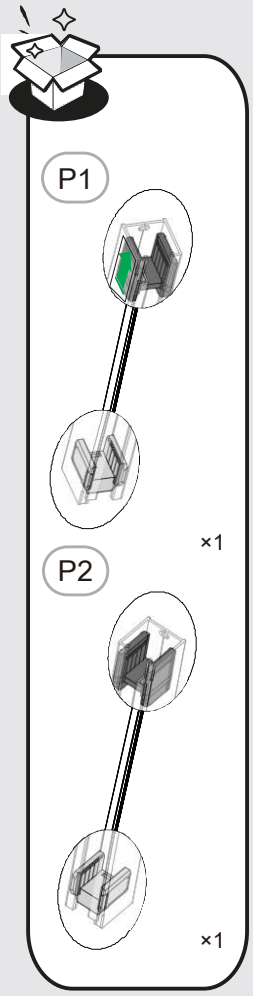

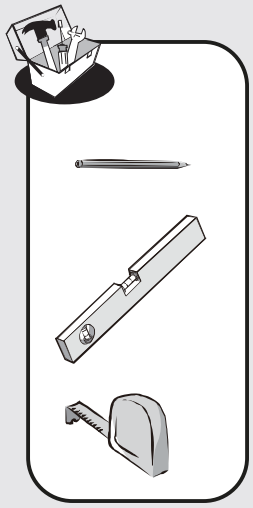

1

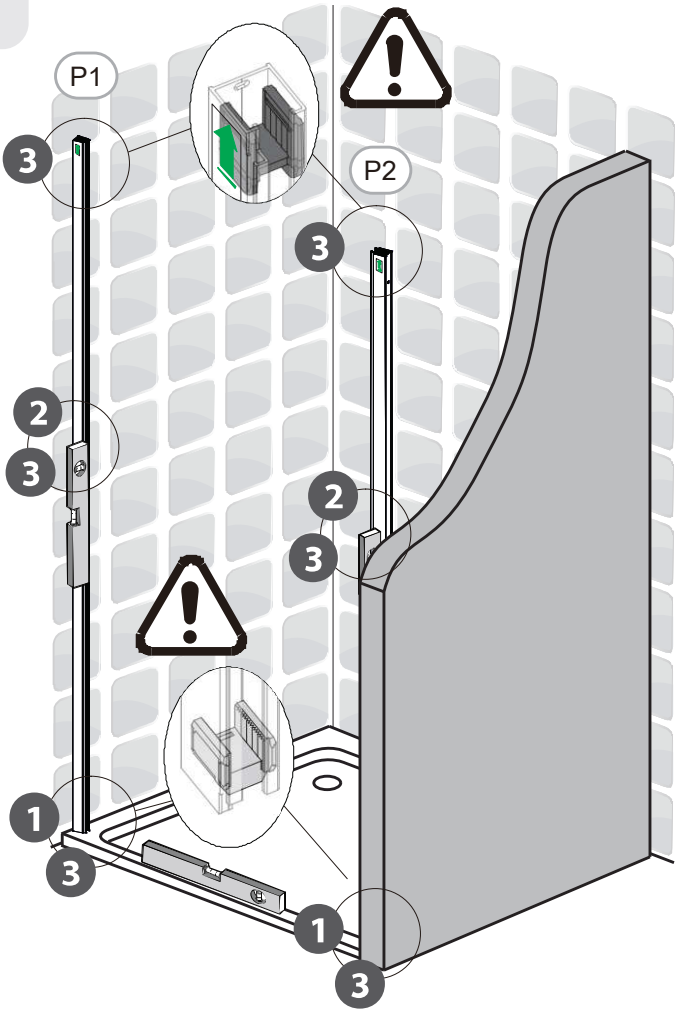

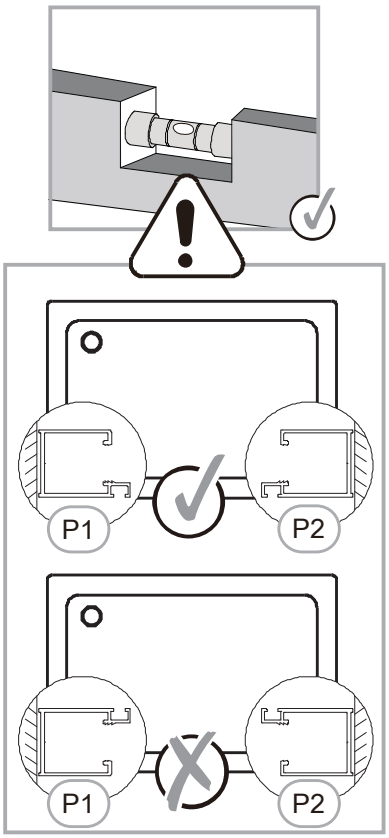

1. 1

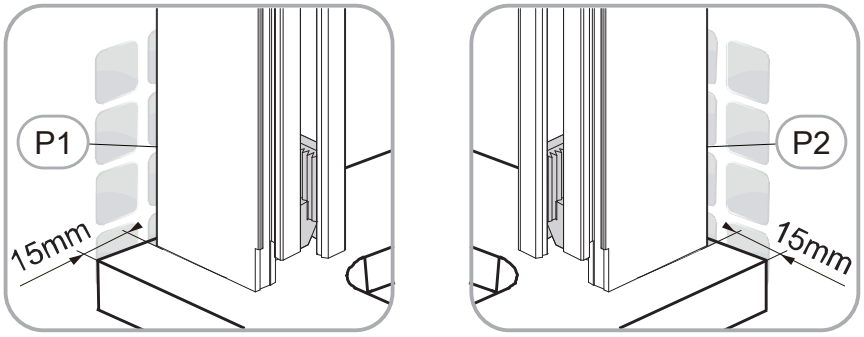

1. 2

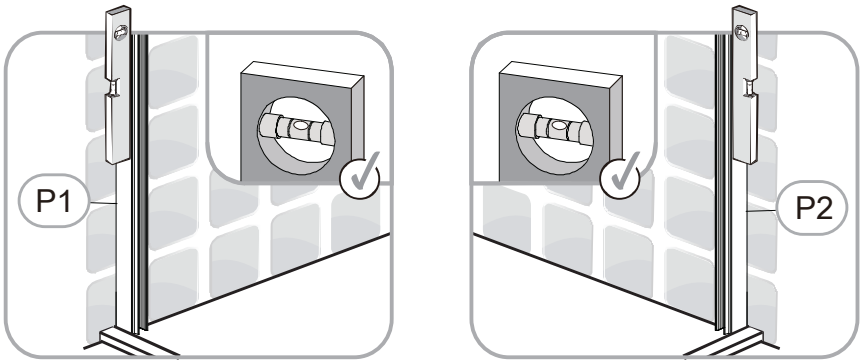

1. 3

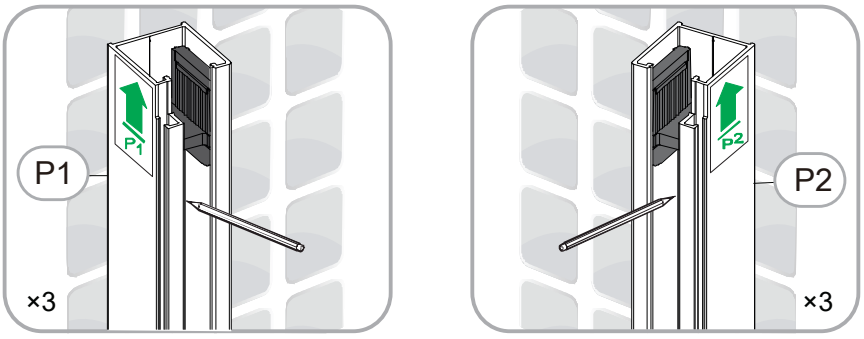

2

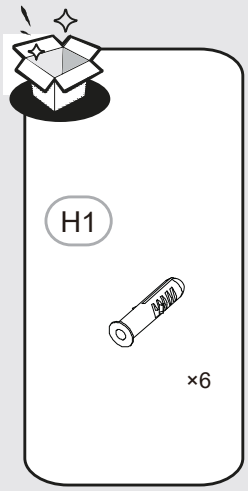

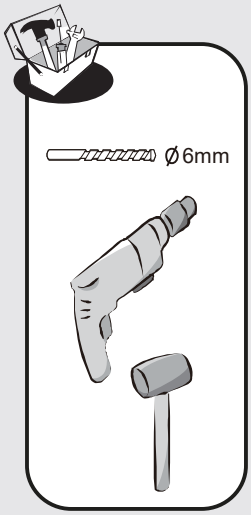

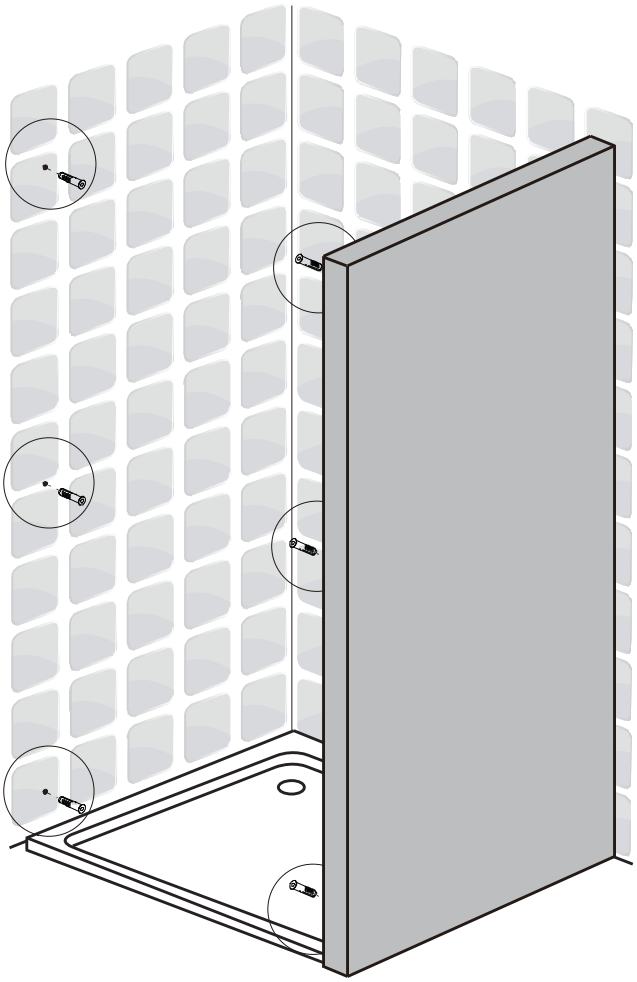

2. 1

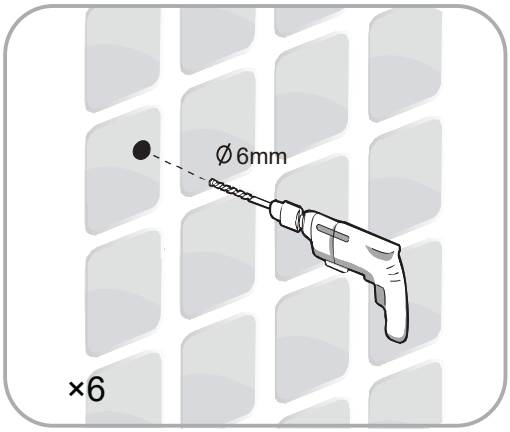

2. 2

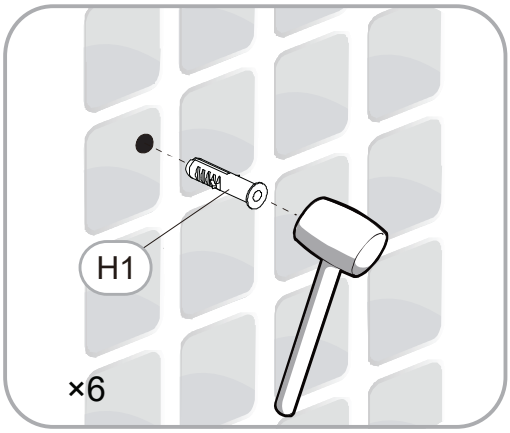

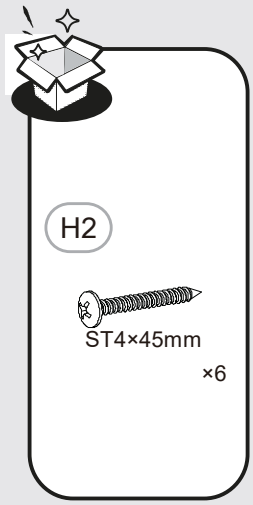

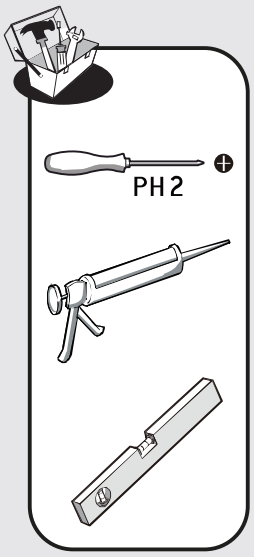

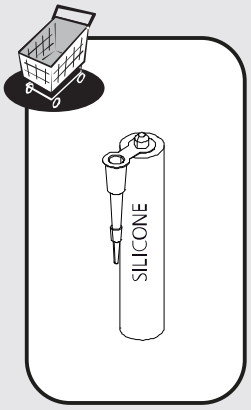

3

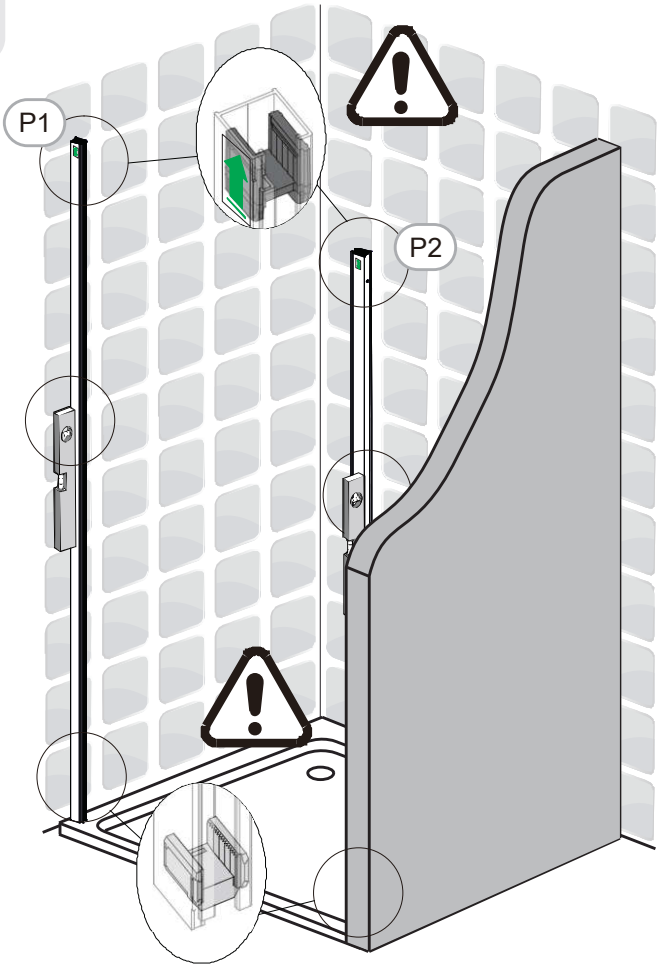

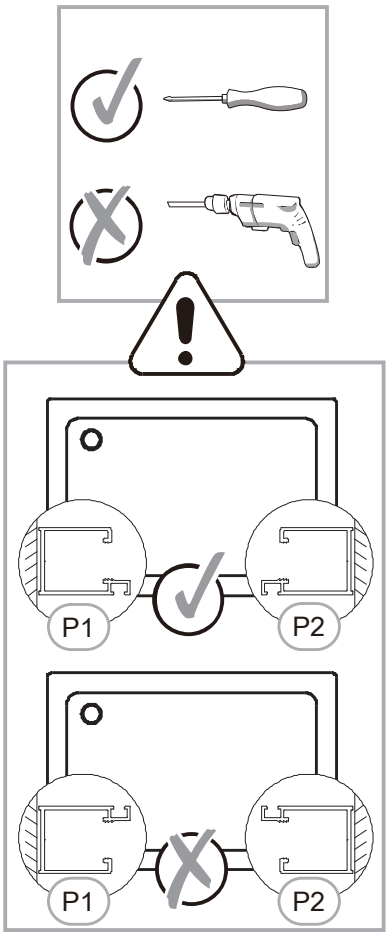

3. 1

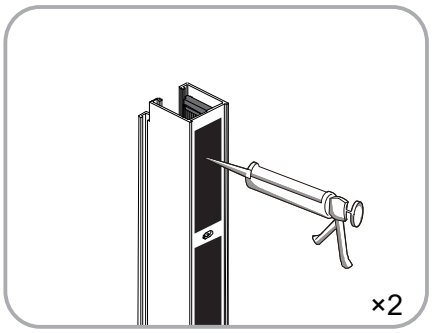

3. 2

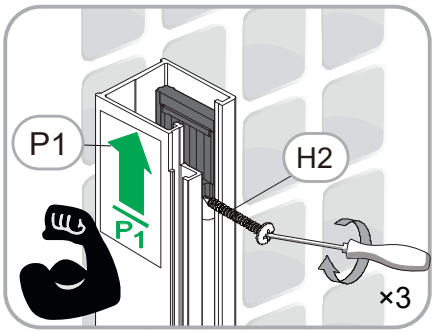

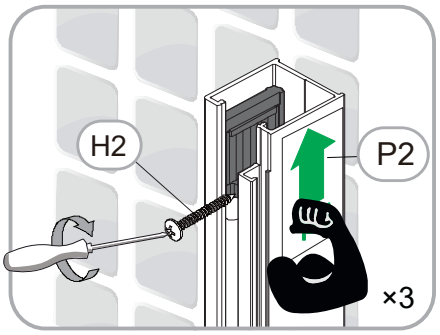

3. 3

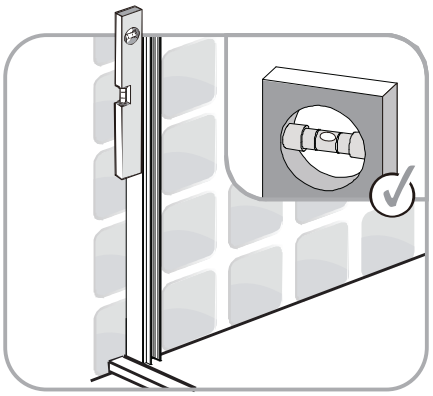

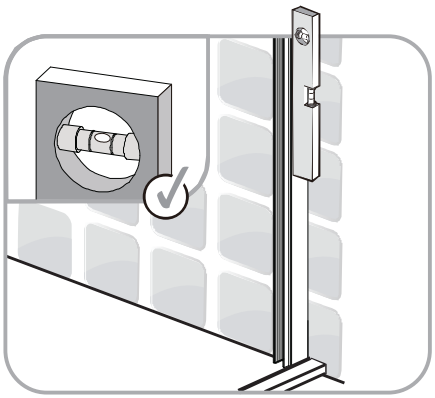

i

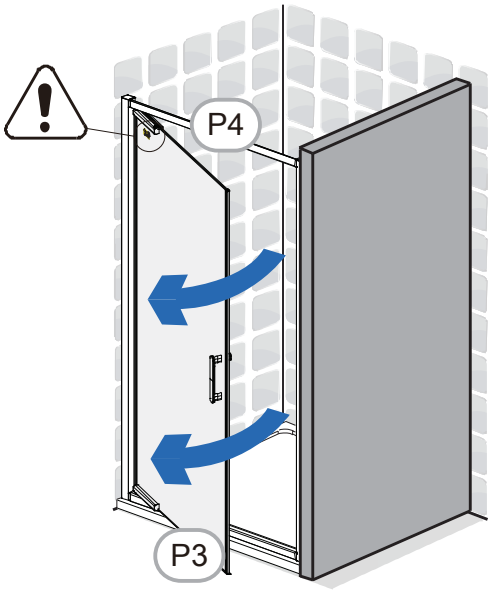

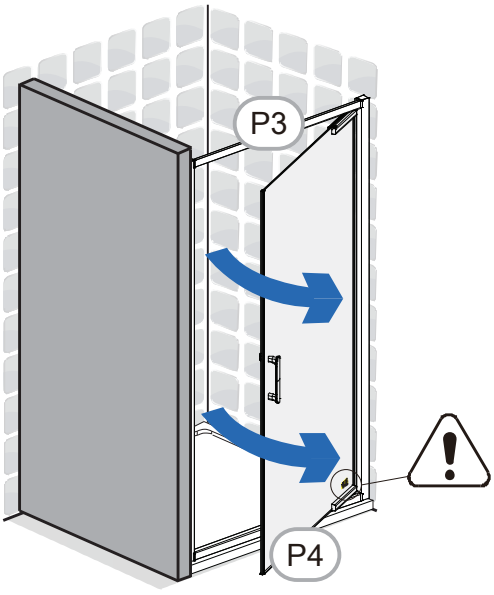

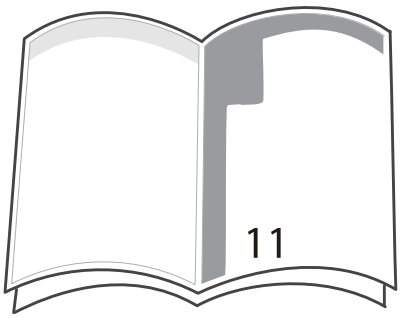

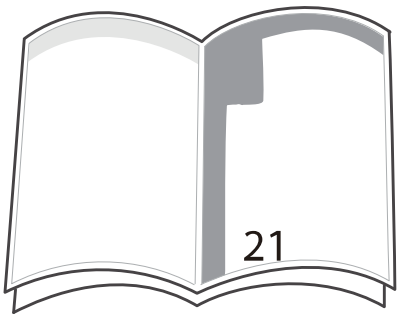

i

A

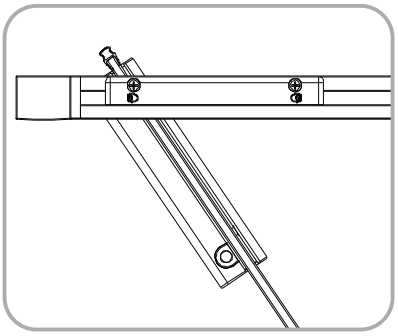

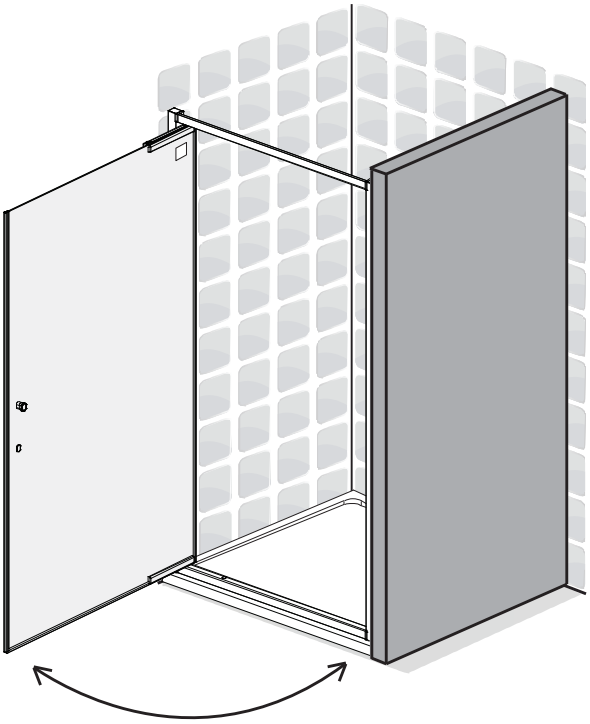

B

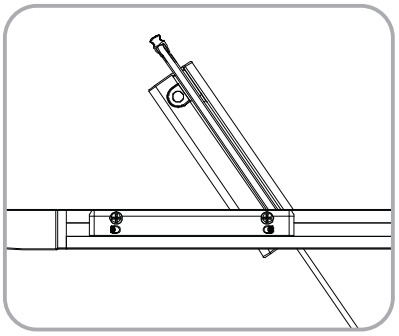

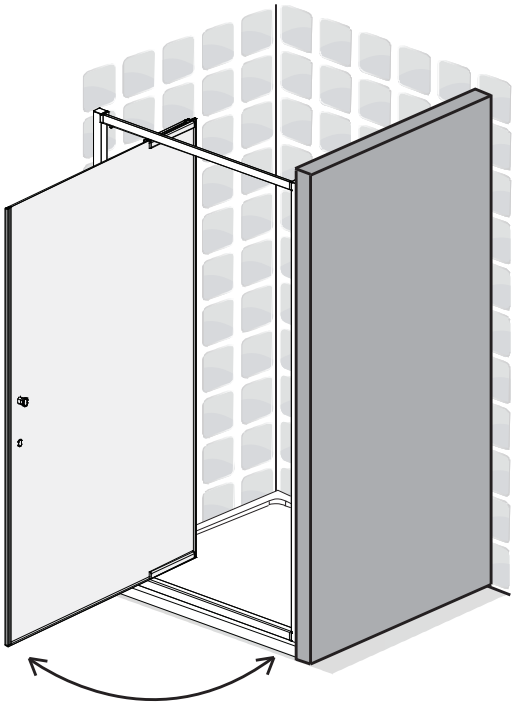

4

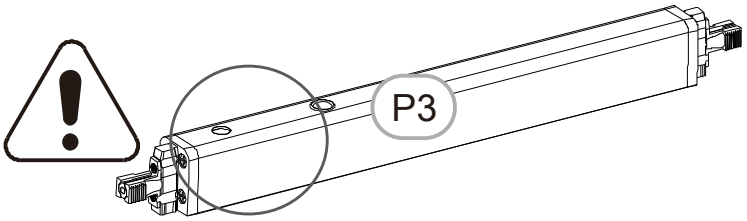

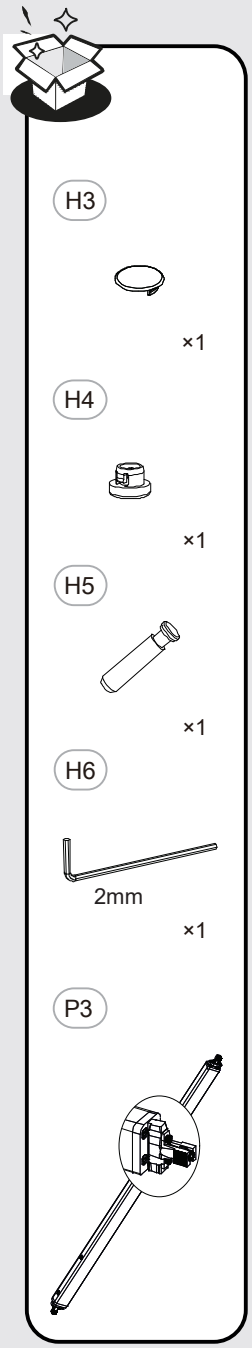

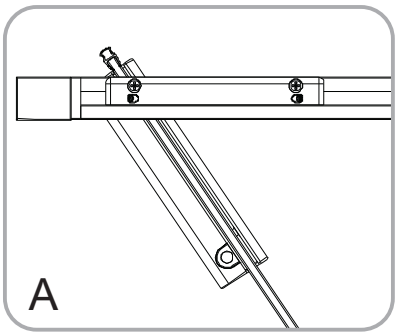

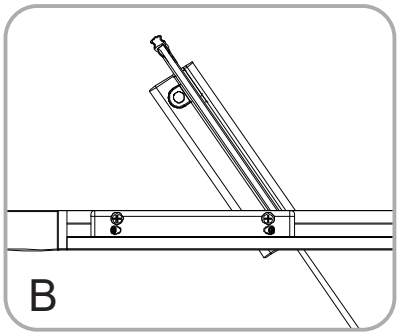

4. 1

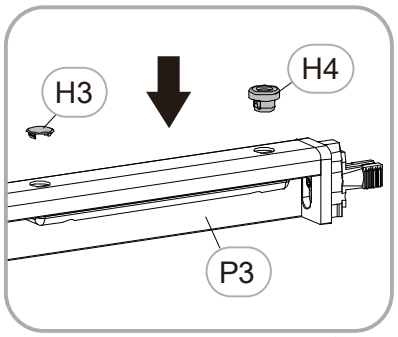

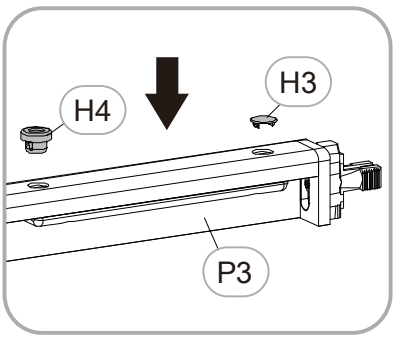

4. 2

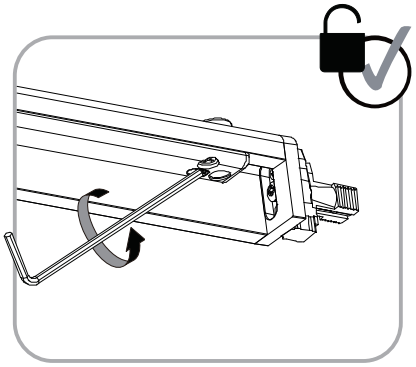

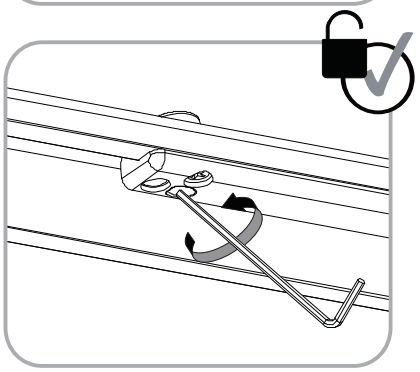

4. 3

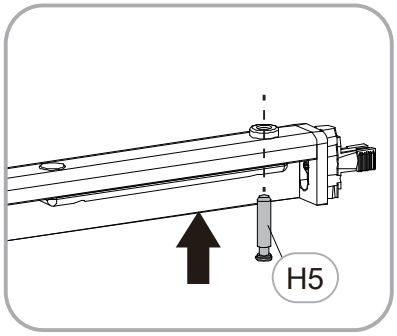

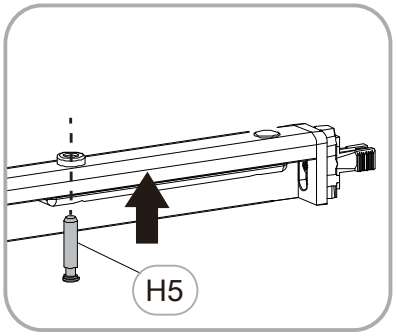

4. 3

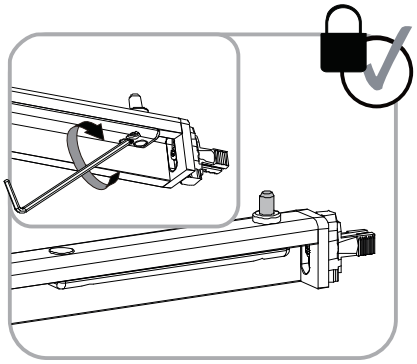

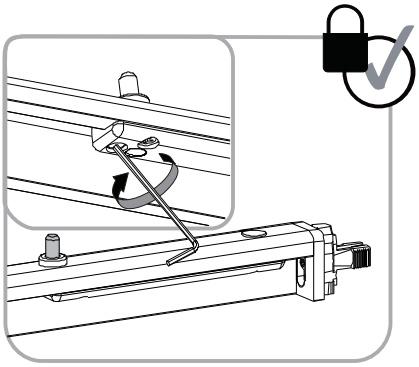

5

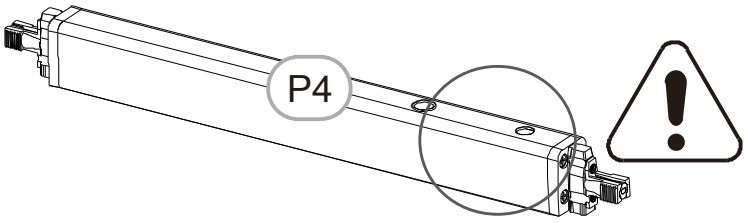

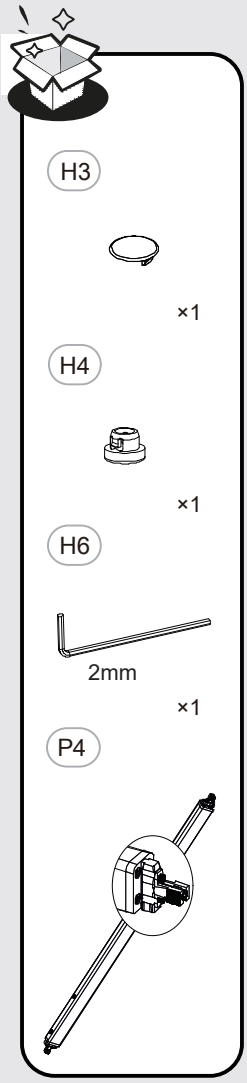

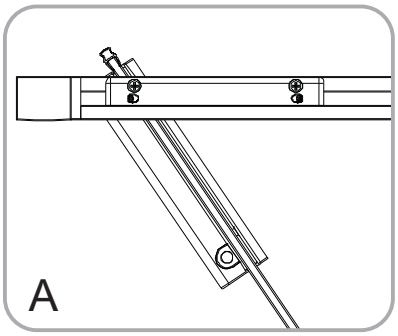

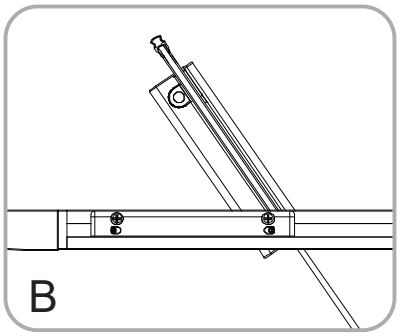

5. 1

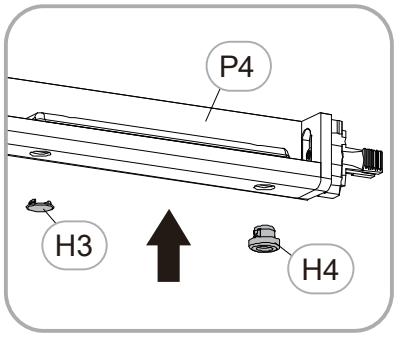

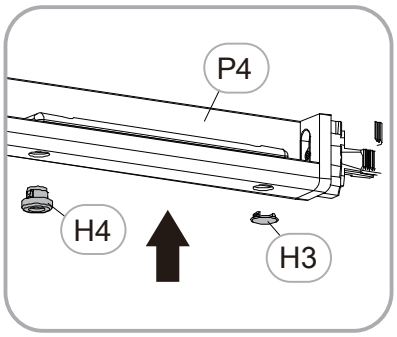

5. 2

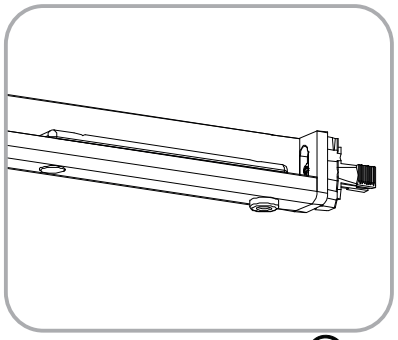

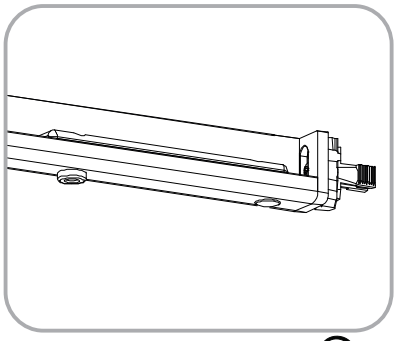

5. 3

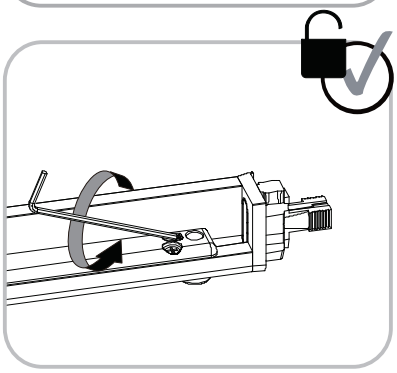

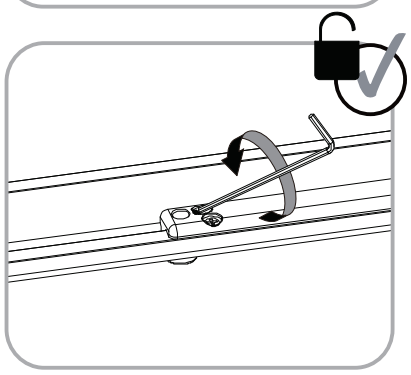

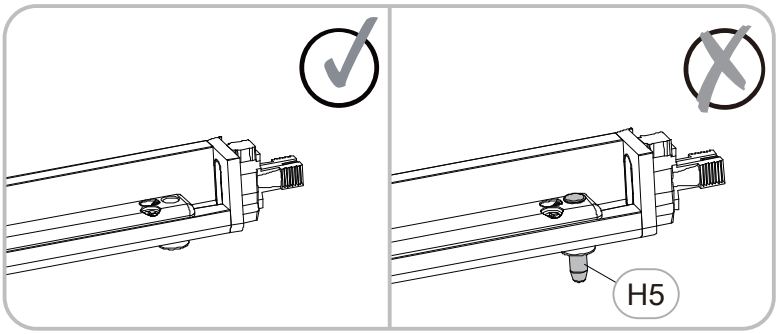

6

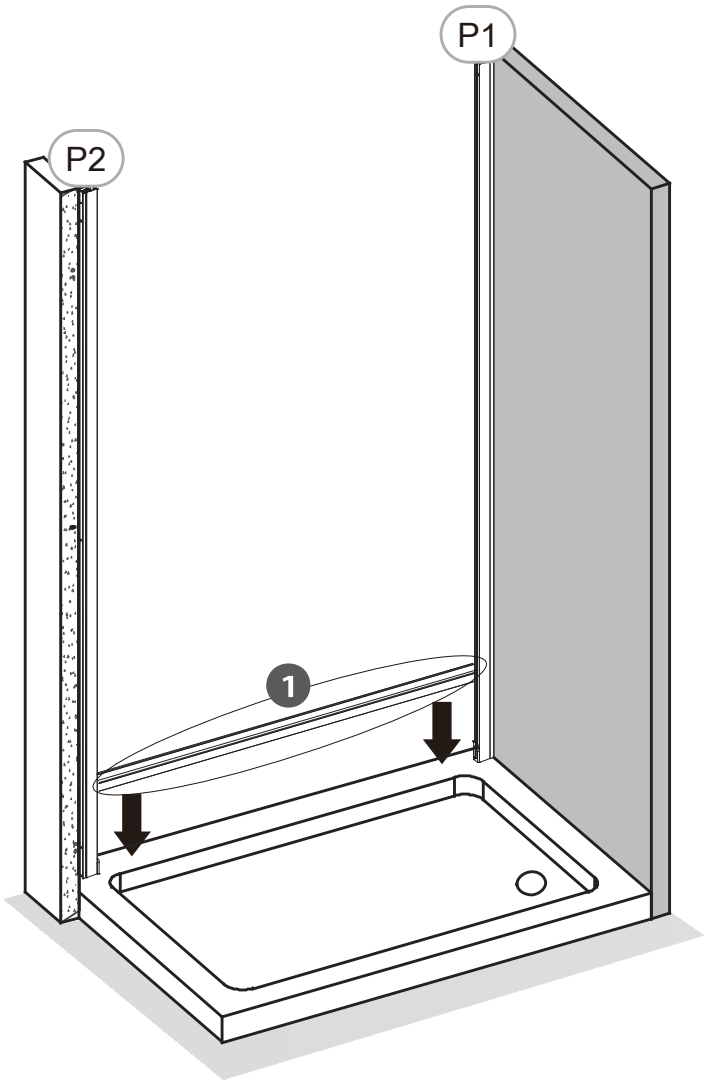

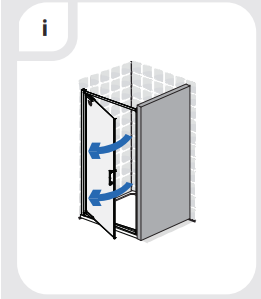

6. 1

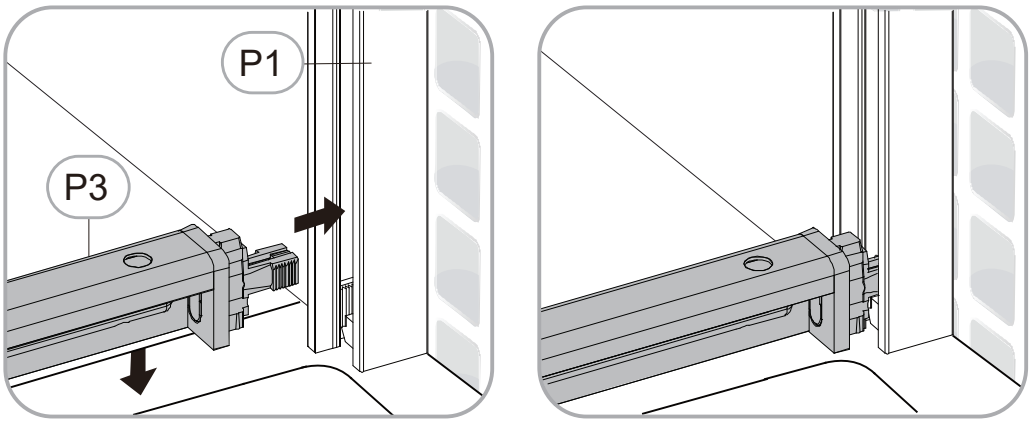

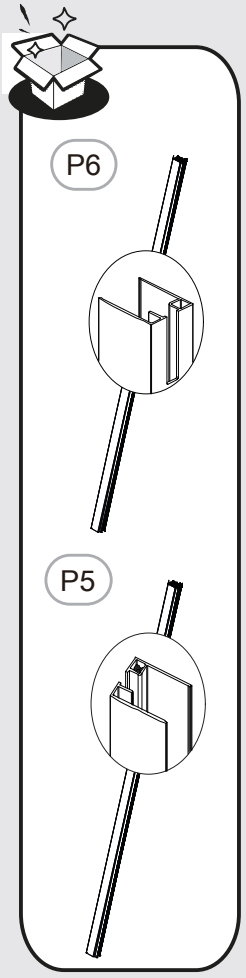

7

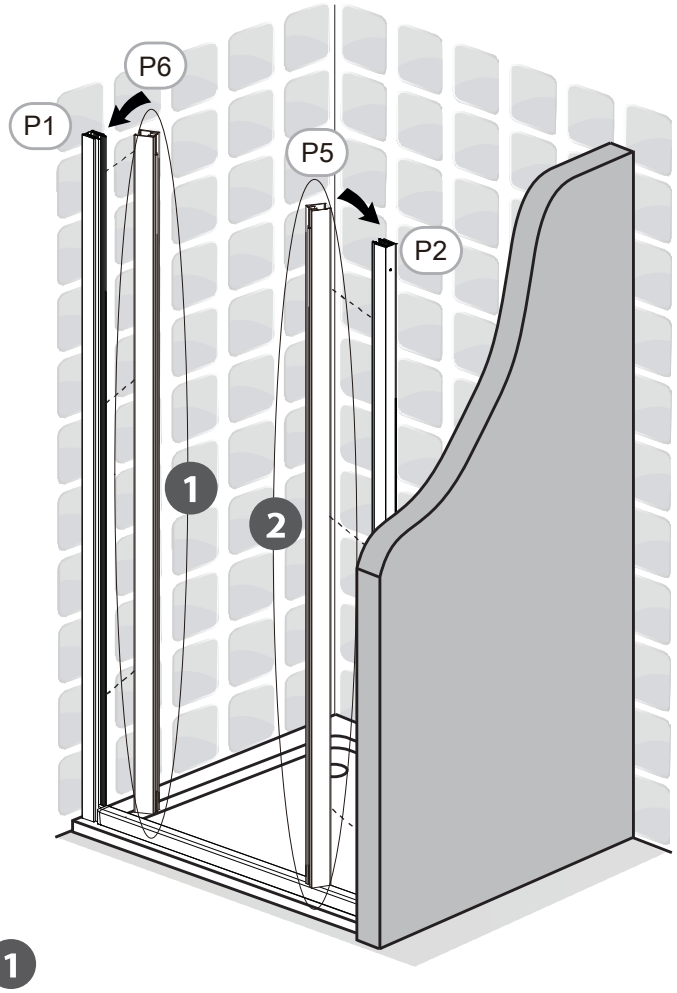

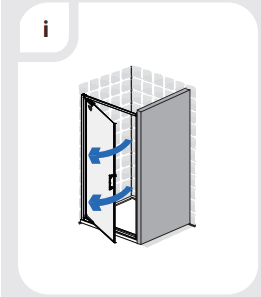

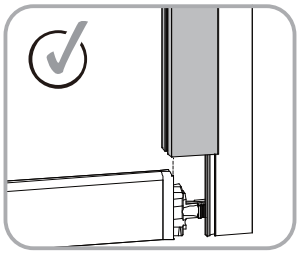

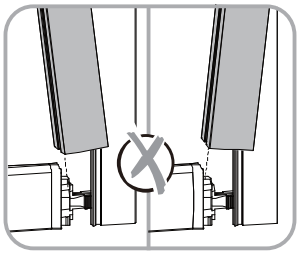

7. 1

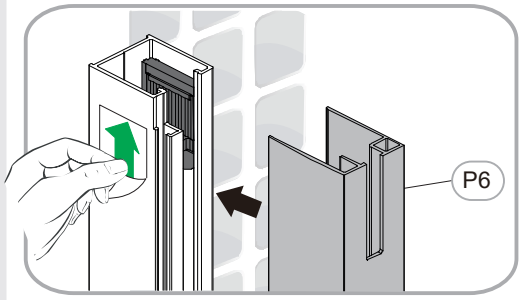

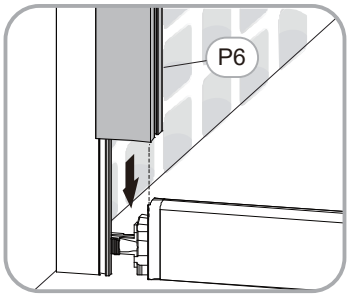

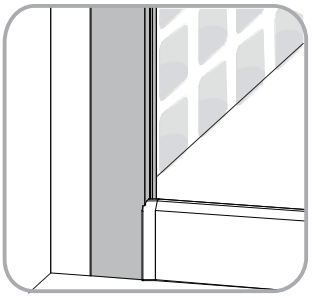

7. 2

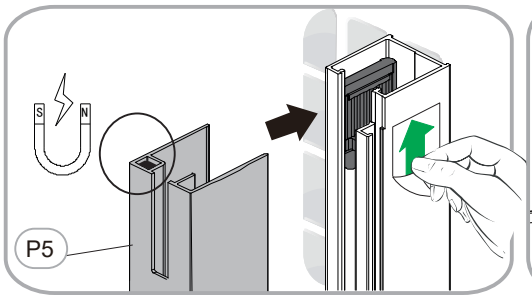

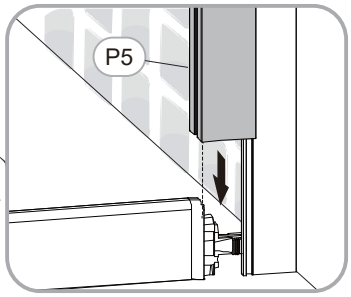

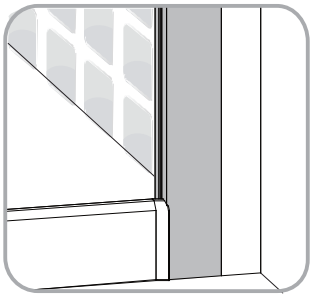

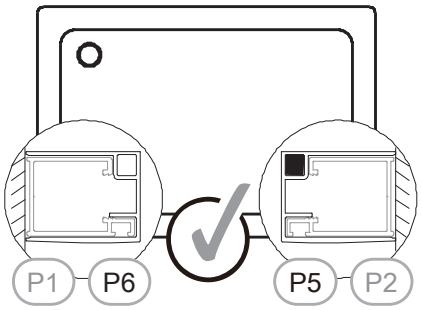

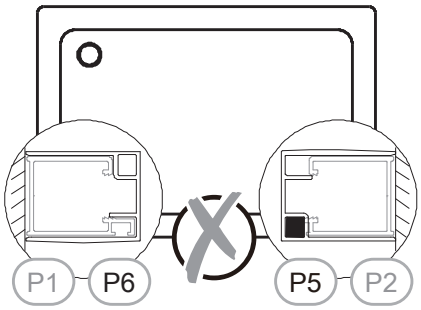

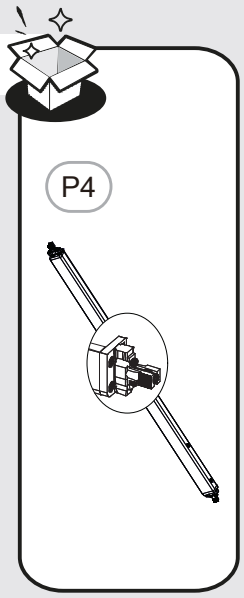

8

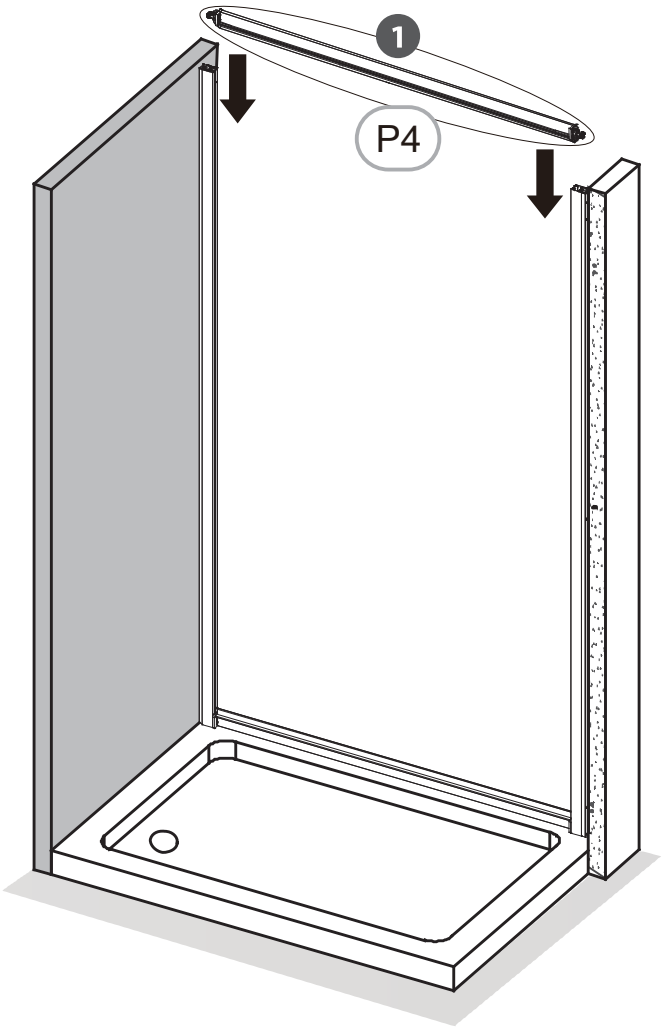

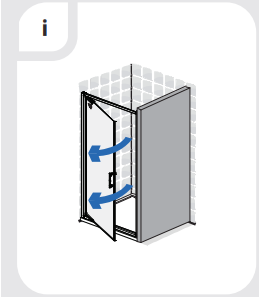

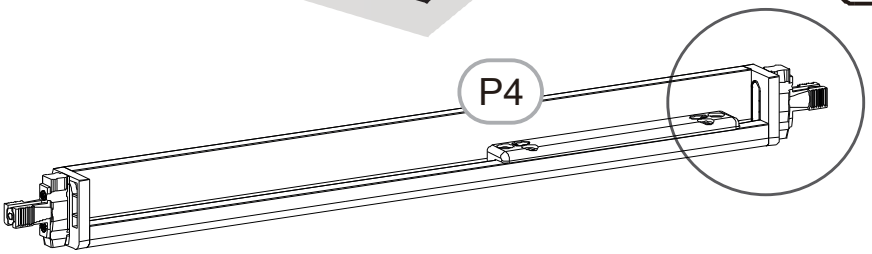

8. 1

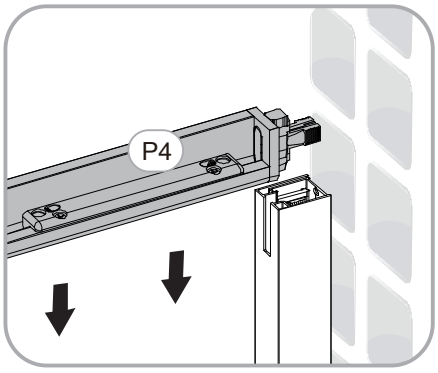

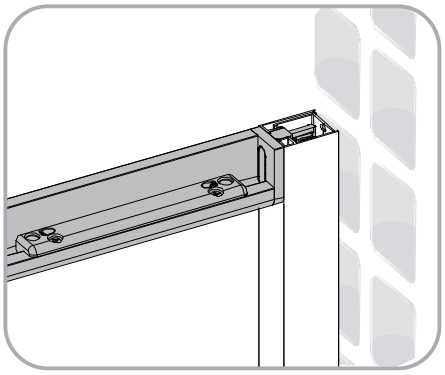

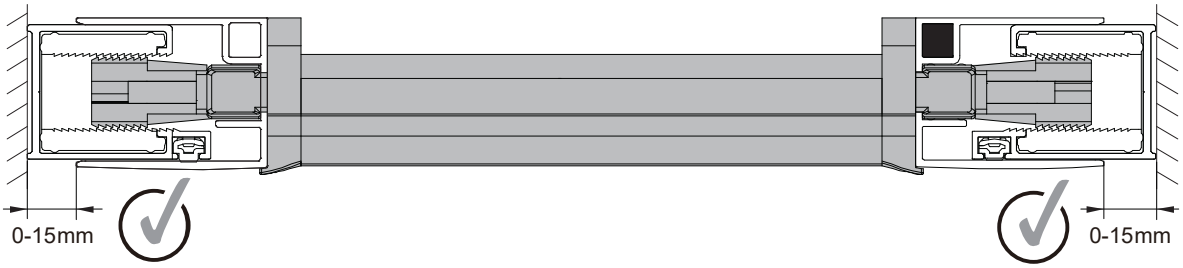

9

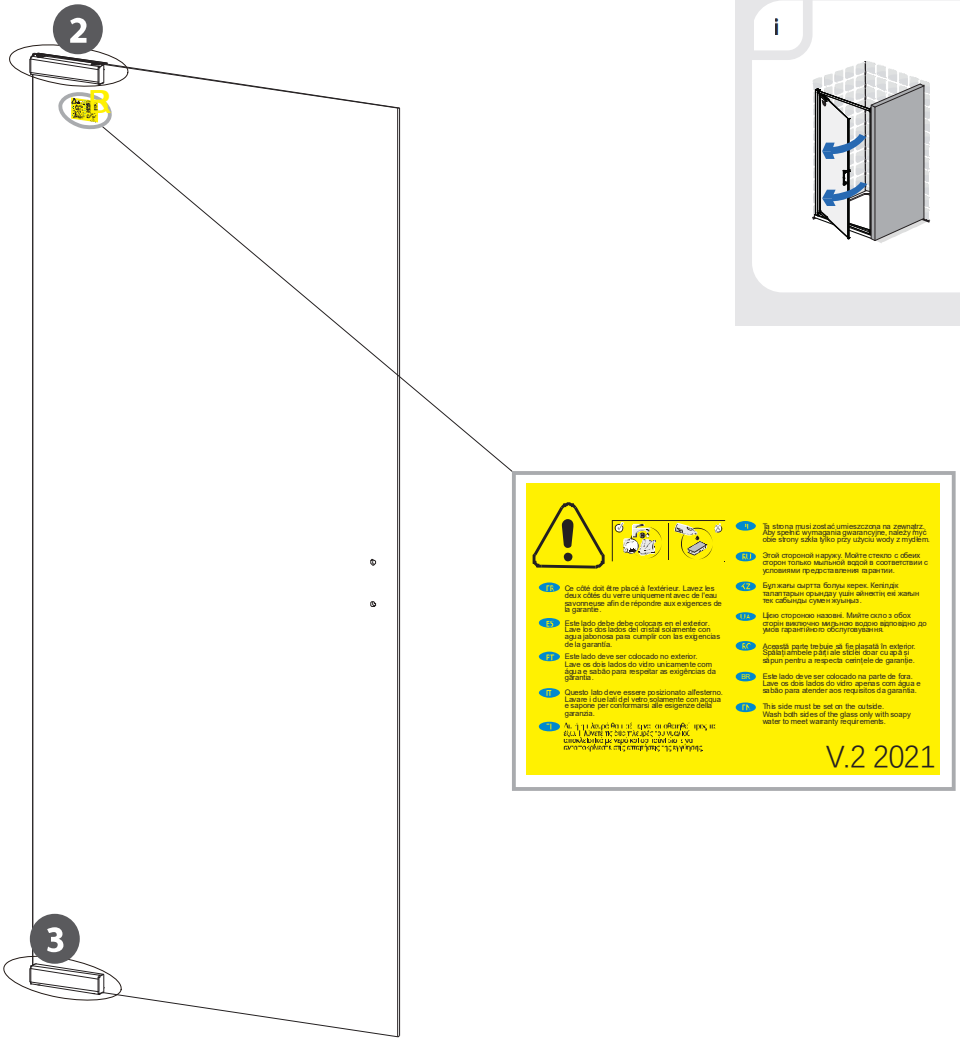
2
3
Ce côté doit être placé à l'extérieur. Lavez les deux côtés du verre uniquement avec de l'eau savonneuse afin de répondre aux exigences de la garantie.
Este lado debe debe colocarse en el exterior. Lave los dos lados del cristal solamente con agua jabonosa para cumplir con las exigencias de la garantía.
Este lado deve ser colocado no exterior. Lave os dois lados do vidro unicamente com água e sabão para respeitar as exigências da garantia.
Questo lato deve essere posizionato all'esterno. Lavare i due lati del vetro solamente con acqua e sapone per conformarsi alle esigenze della garanzia.
Ta strona musi zostać umieszczona na zewnątrz. Aby spełnić wymagania gwarancyjne, należy myć obie strony szkła tylko przy użyciu wody z mydłem.
Этой стороной наружу. Мойте стекло с обеих сторон только мыльной водой в соответствии с условиями предоставления гарантии.
Бұл жағы сыртта болуы керек. Кепілдік талаптарын орындау үшін айнектің екі жағын тек сабынды сумен жуыңыз.
Цією стороною назовні. Мийте скло з обох сторін виключно мильною водою відповідно до умов гарантійного обслуговування.
Această parte trebuie să fie plasată în exterior. Spălați ambele p.ți ale sticlei doar cu apă și săpun pentru a respecta cerințele de garanție.
Este lado deve ser colocado na parte de fora. Lave os dois lados do vidro apenas com água e sabão para atender aos requisitos da garantia.
This side must be set on the outside. Wash both sides of the glass only with soapy water to meet warranty requirements.
V.2 2021

i

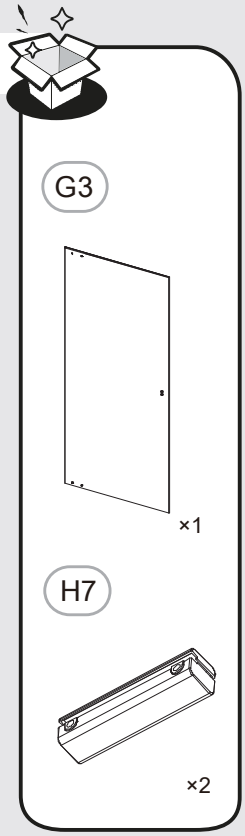
G3
×1
H7
×2

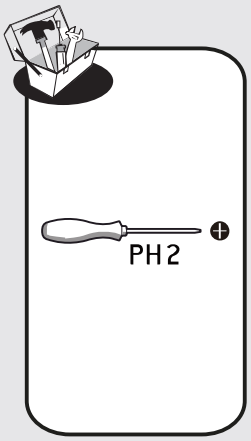
PH2

9.1

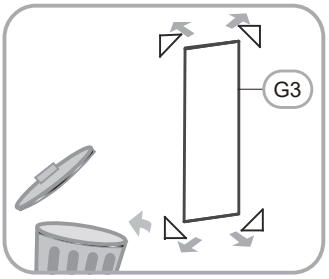
G3

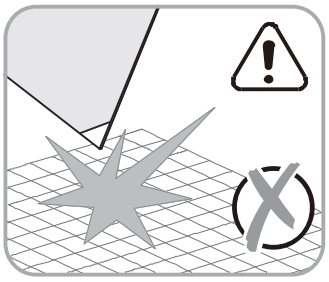

9.2

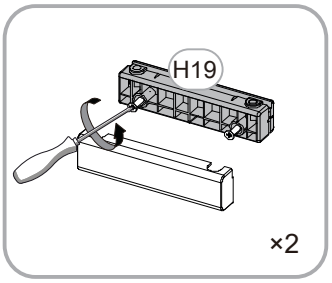
H19
×2

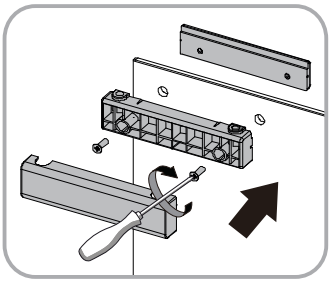

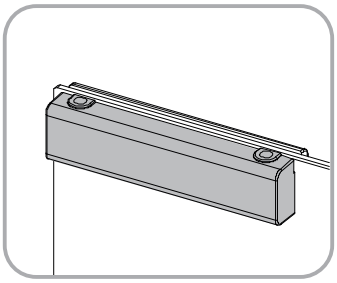

9.3

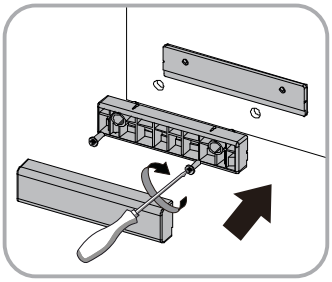

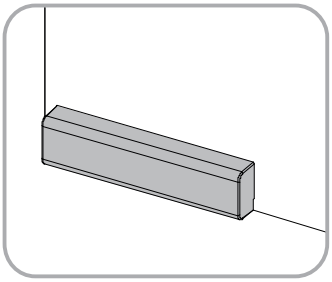

10

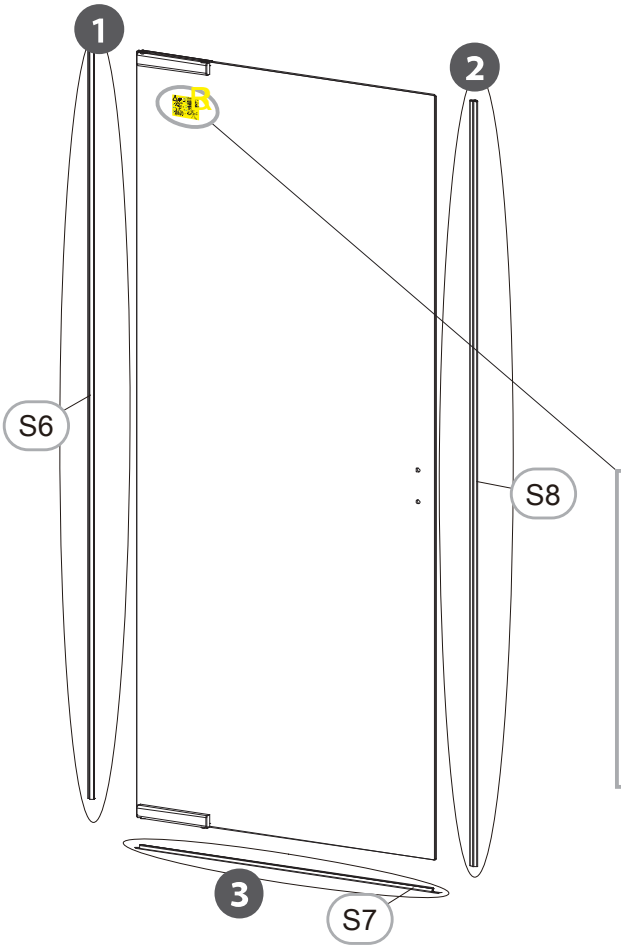

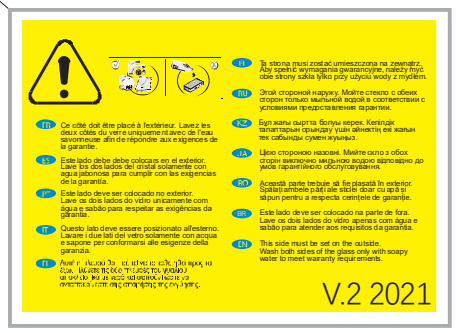

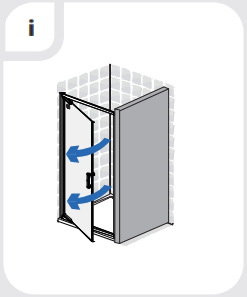

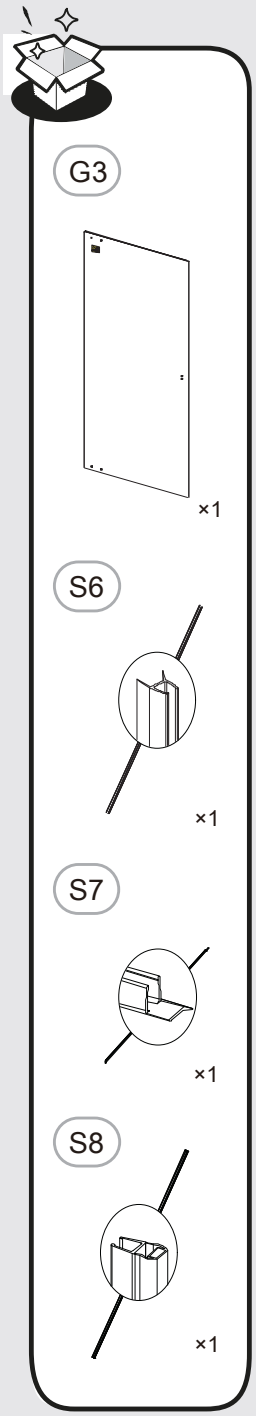

10.1

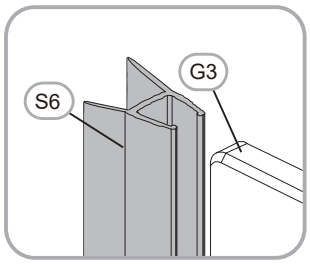

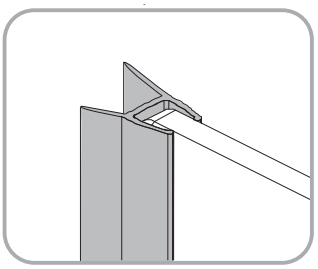

10.2

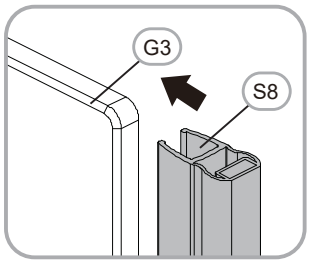

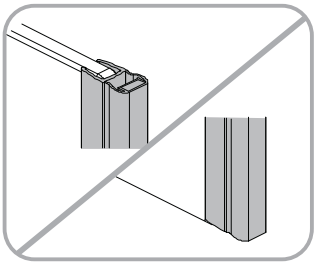

10.3

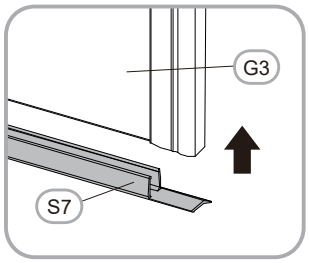

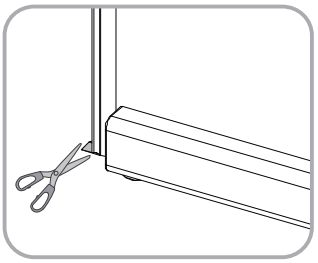

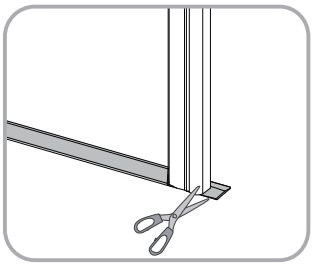

11

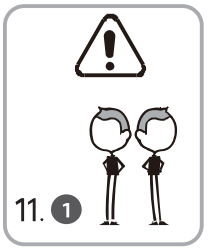

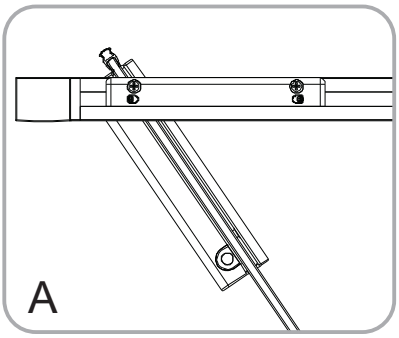

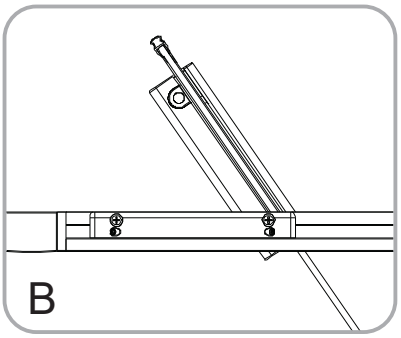

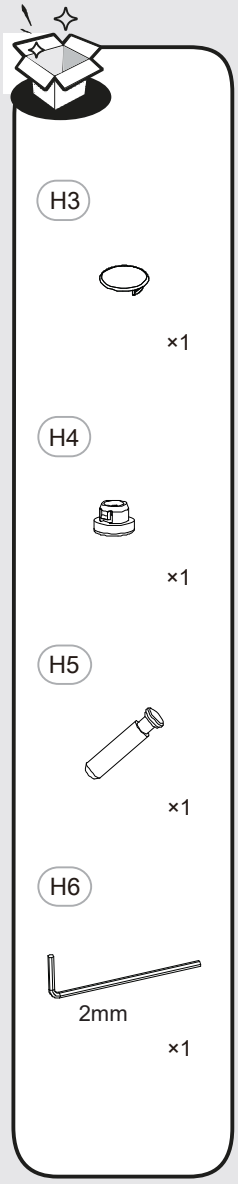

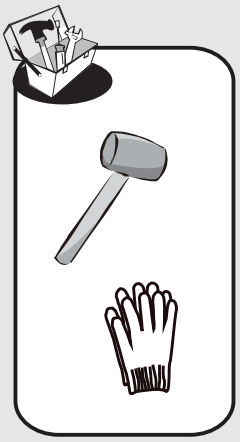

11. 1

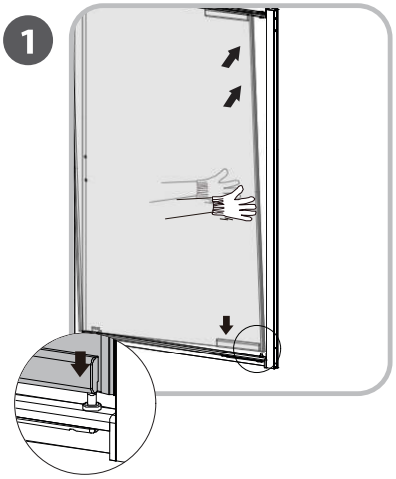

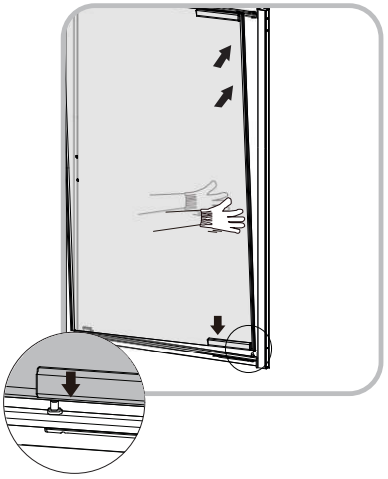

11. 2

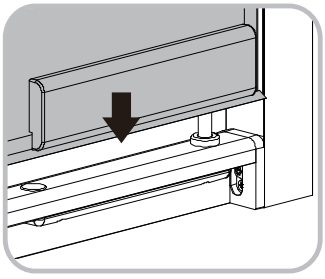

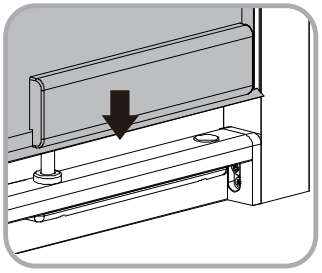

11. 3

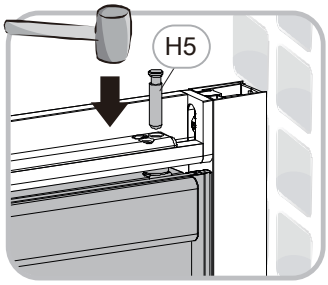

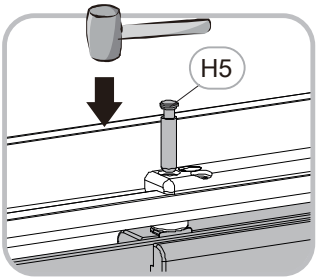

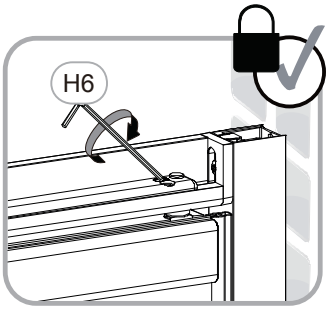

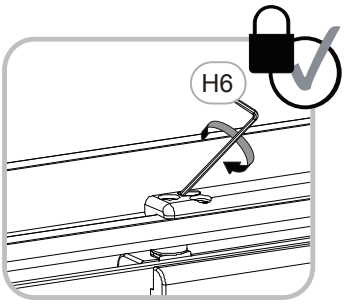

i

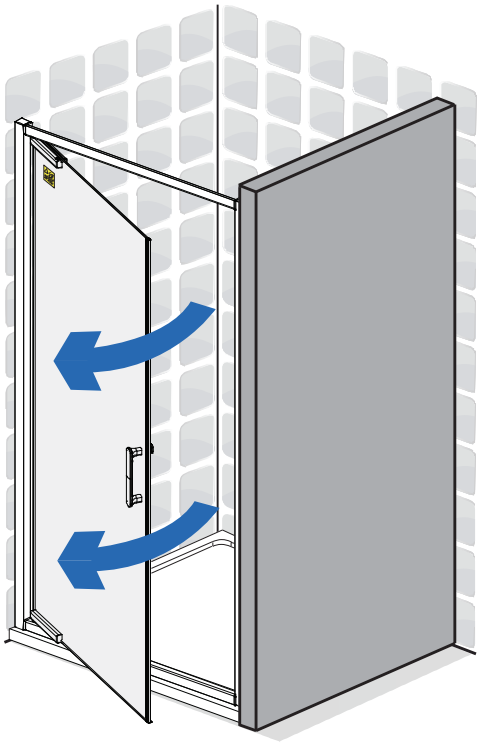

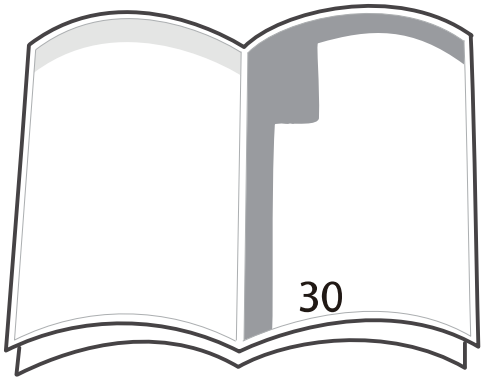

i

A

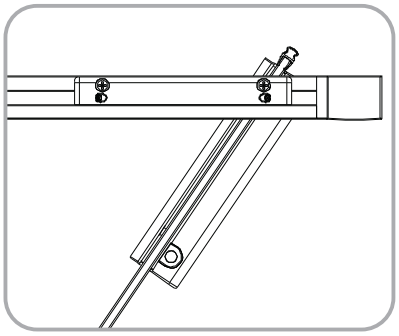

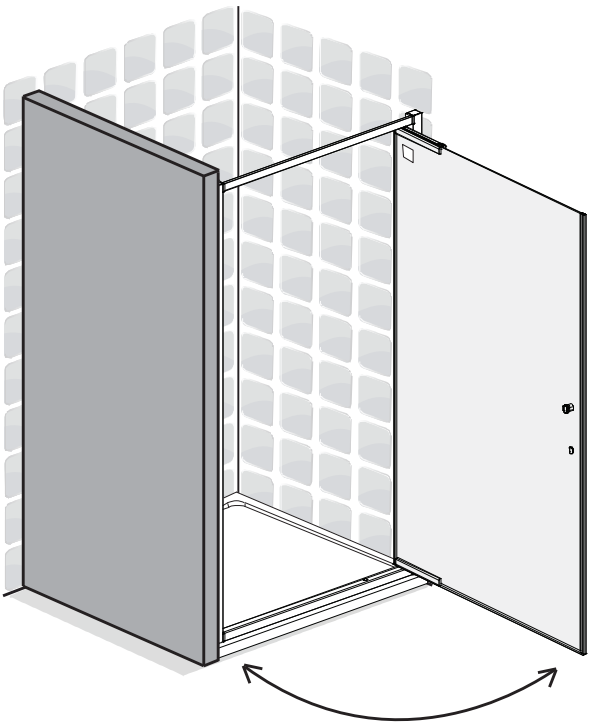

B

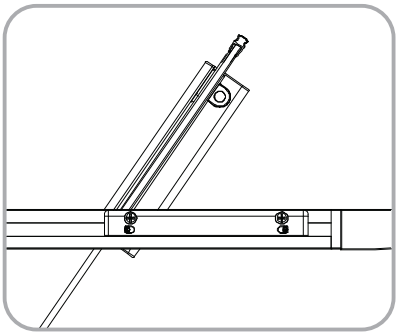

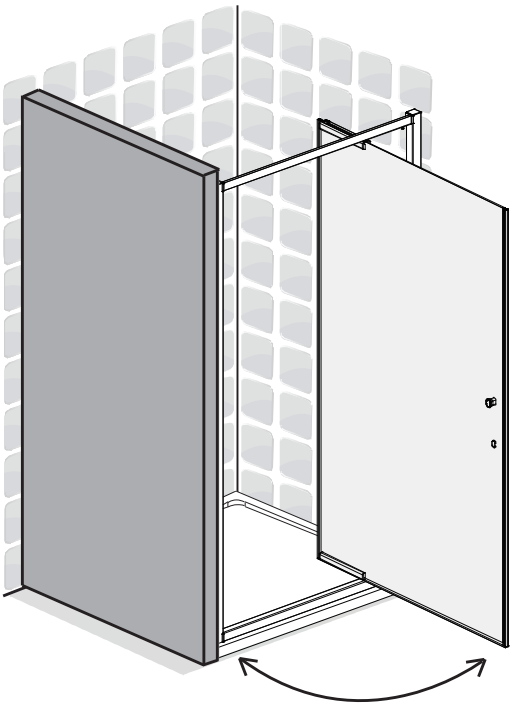

4

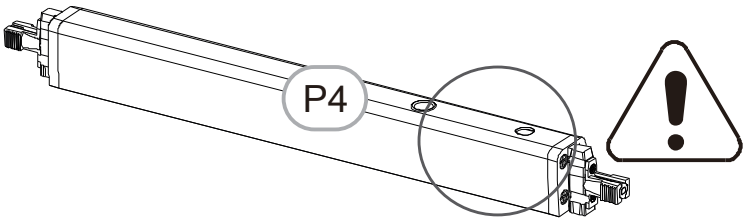

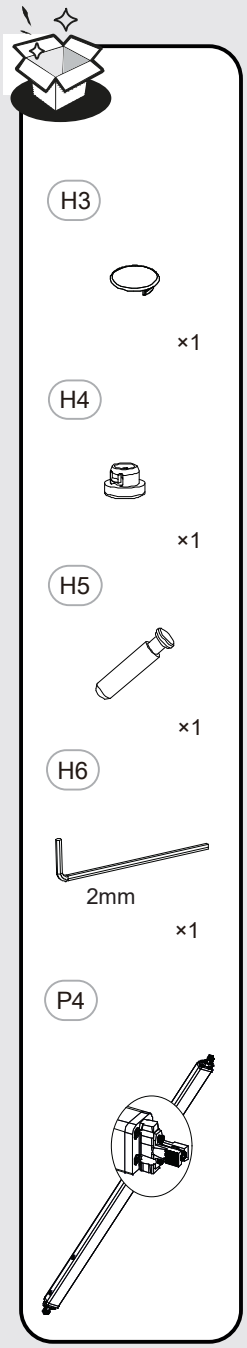

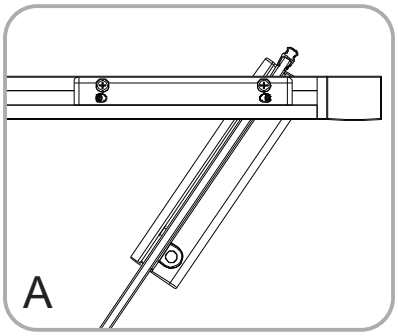

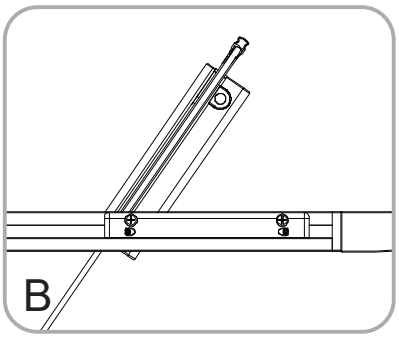

4. 1

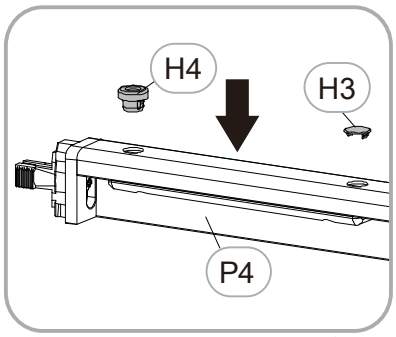

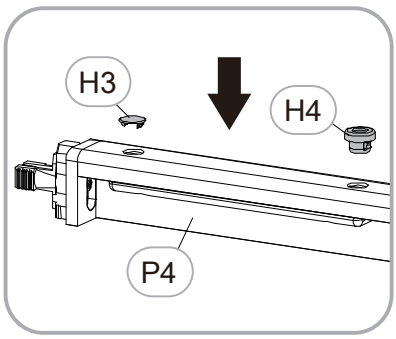

4. 2

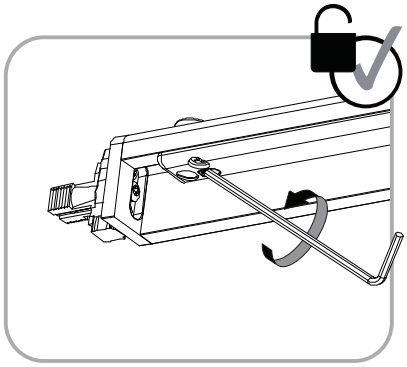

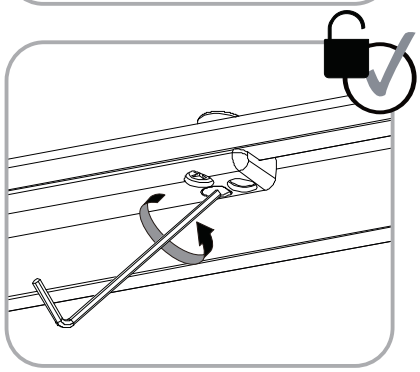

4. 3

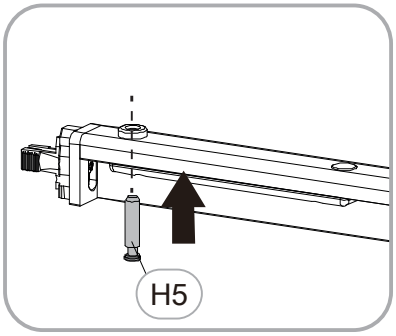

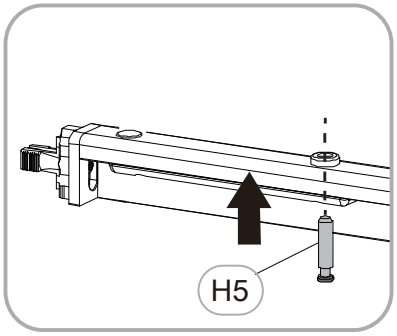

4. 4

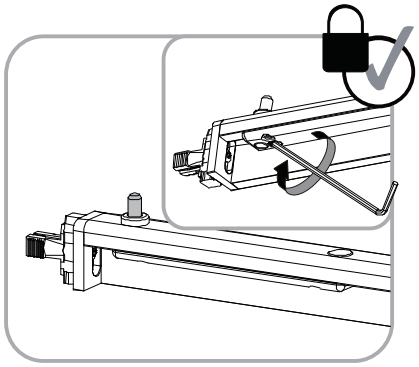

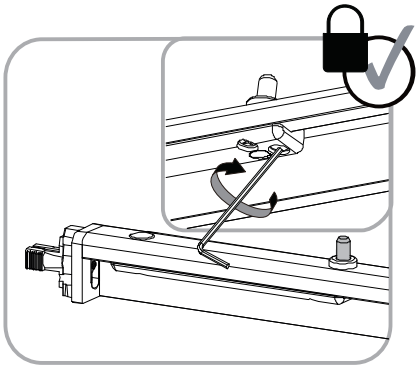

5

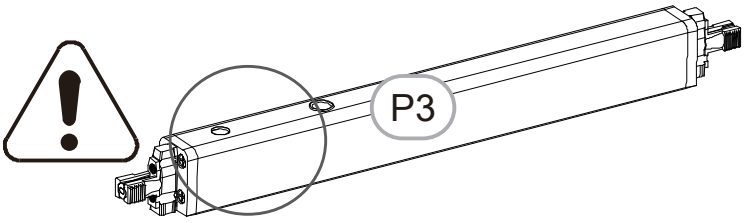

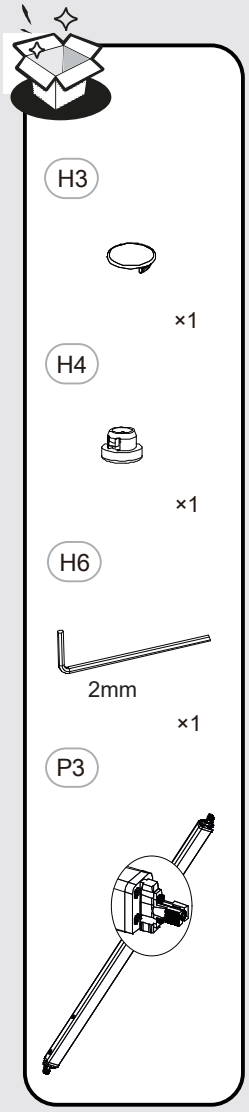

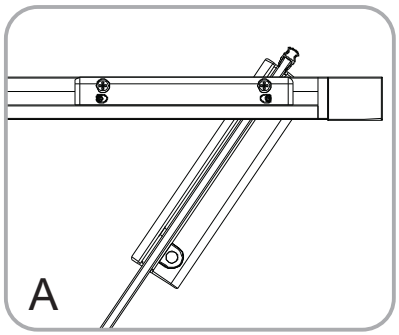

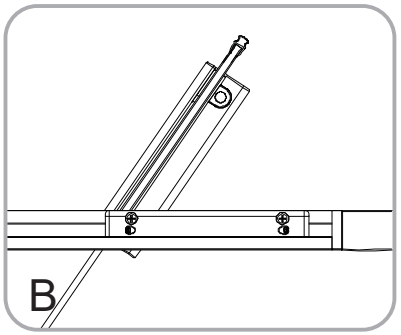

5. 1

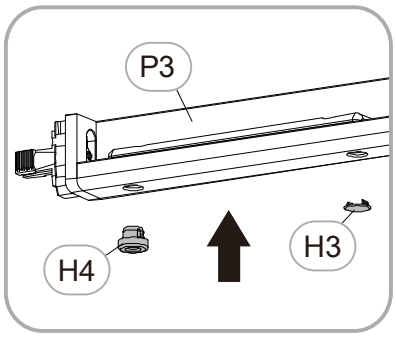

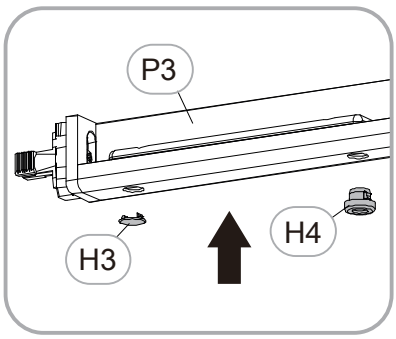

5. 2

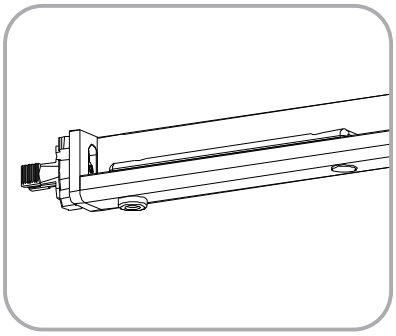

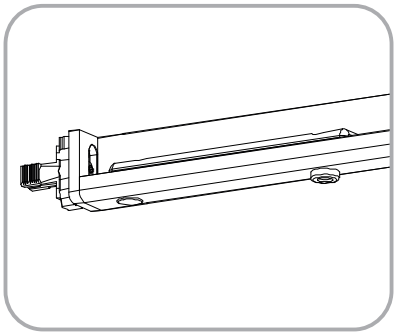

5. 3

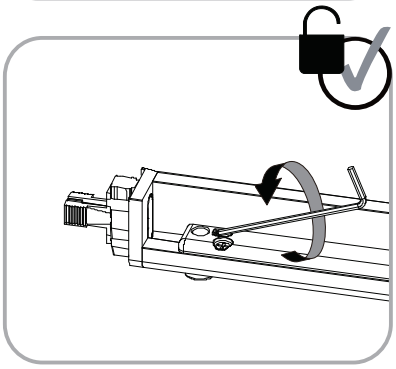

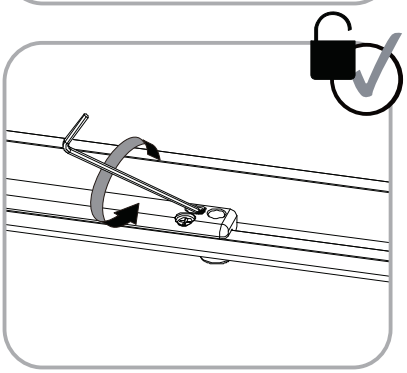

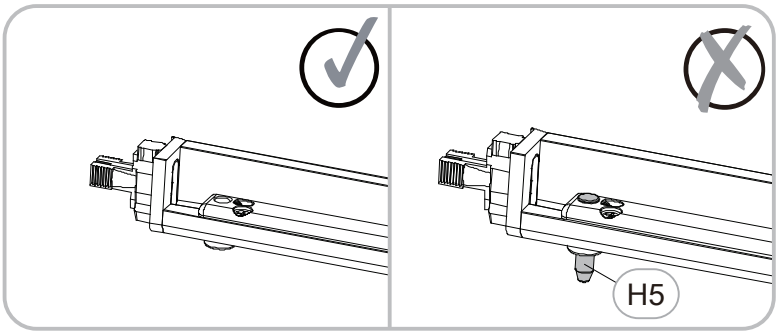

6

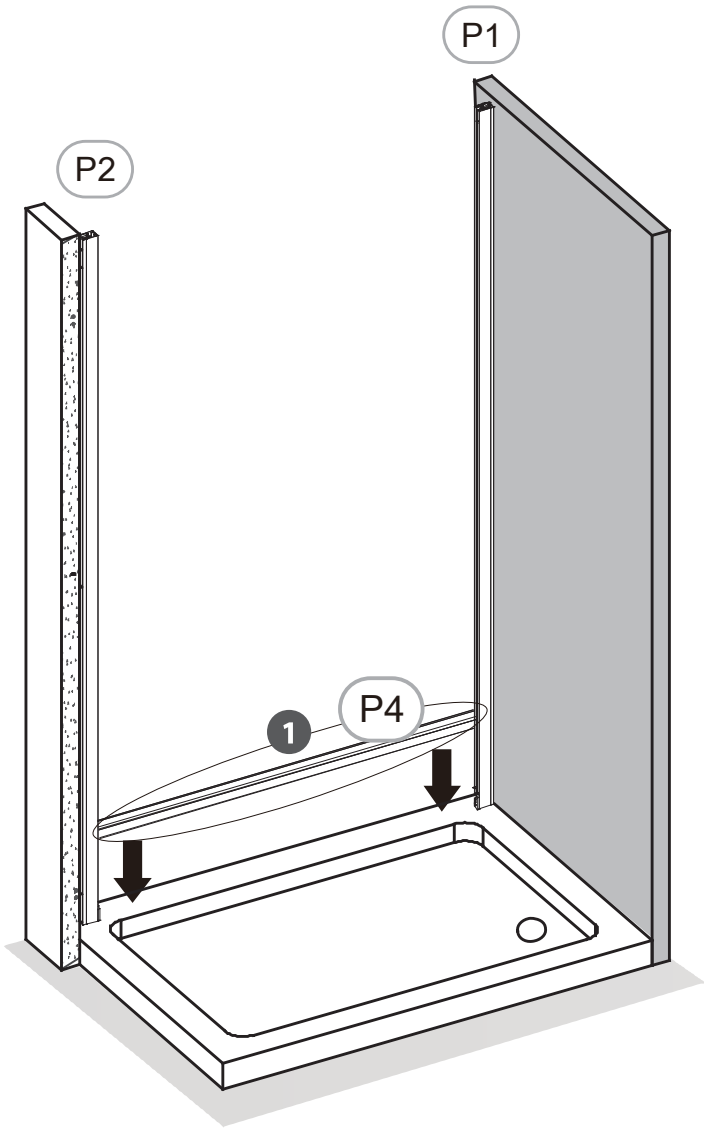

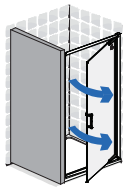

6. 1

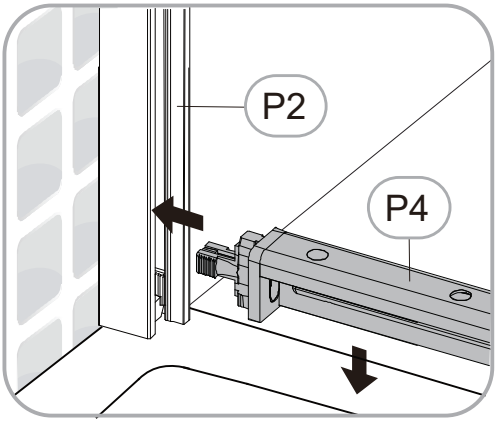

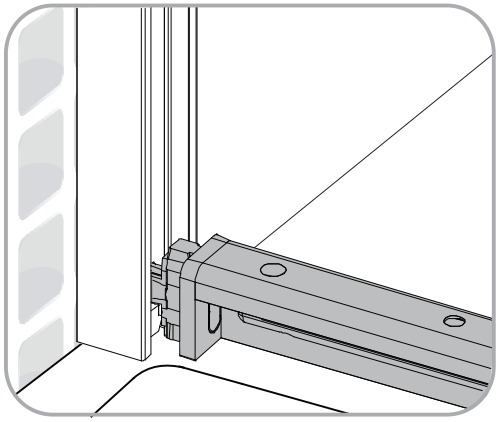

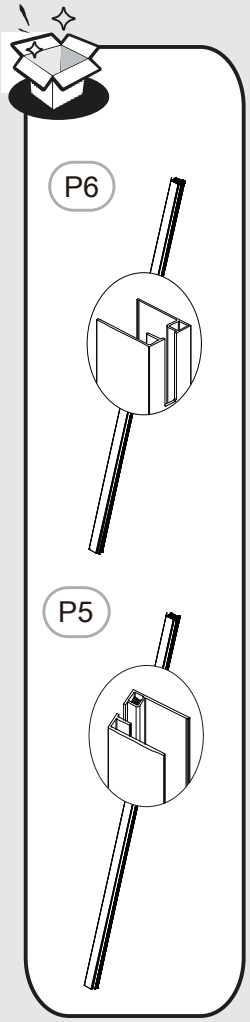

7

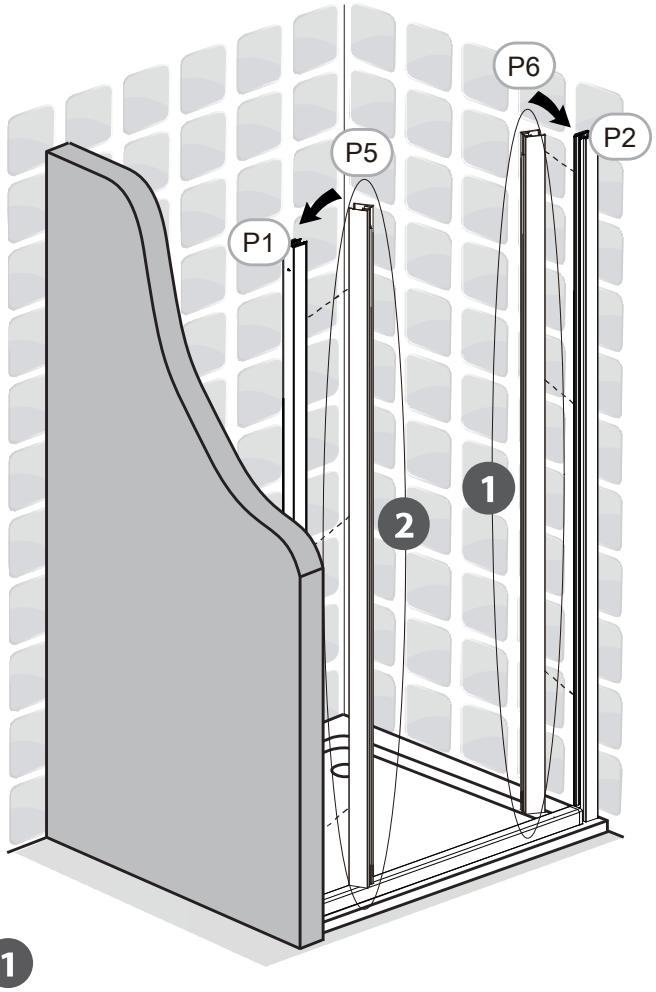

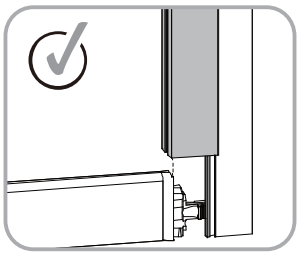

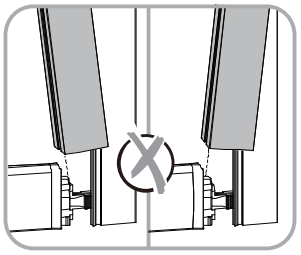

7. 1

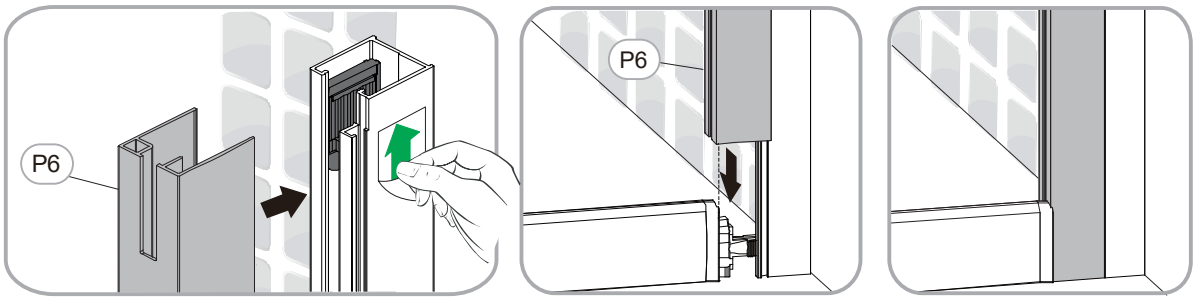

7. 2

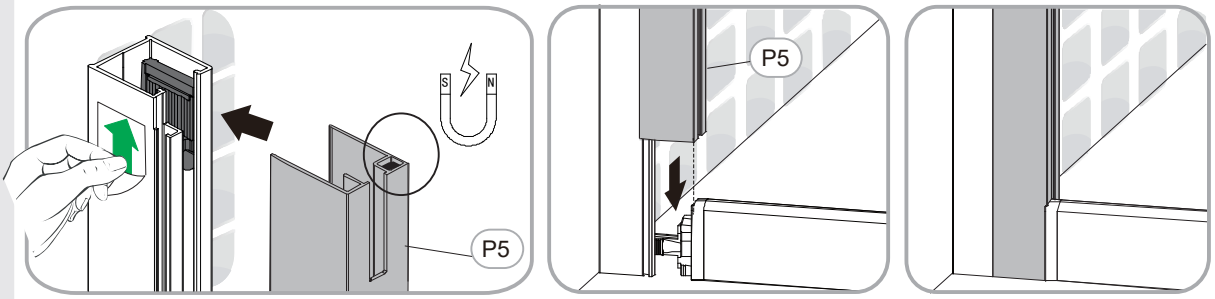

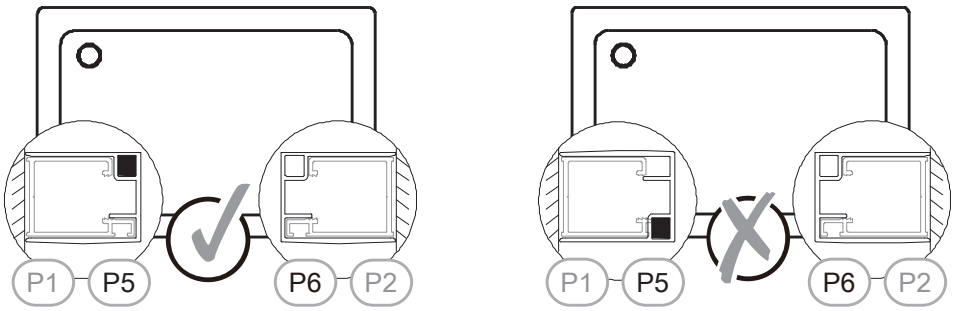

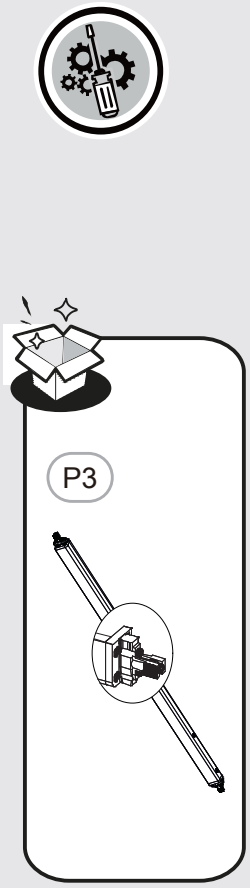

8

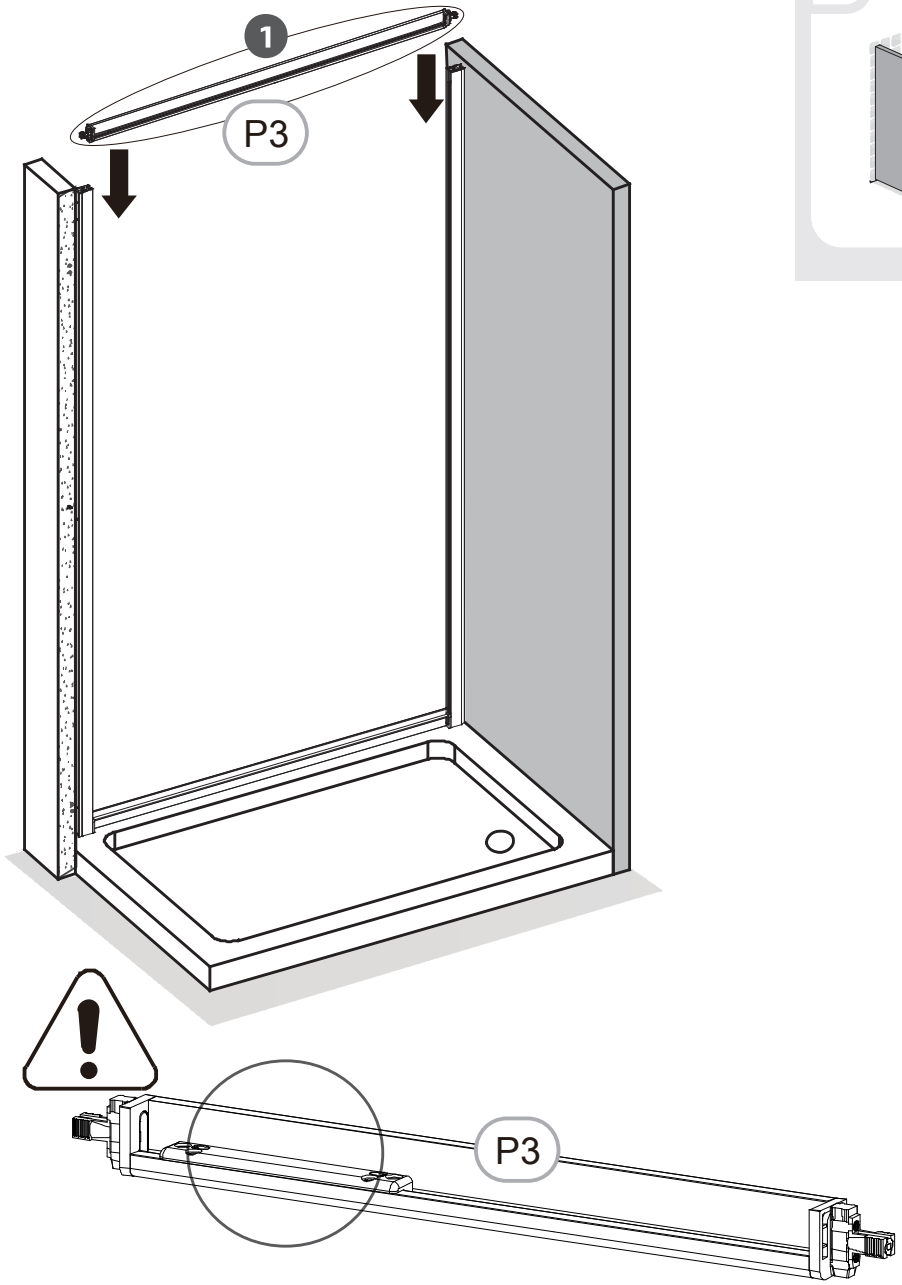

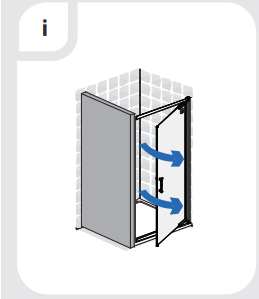

8. 1

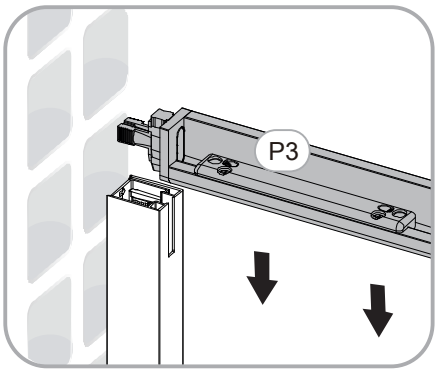

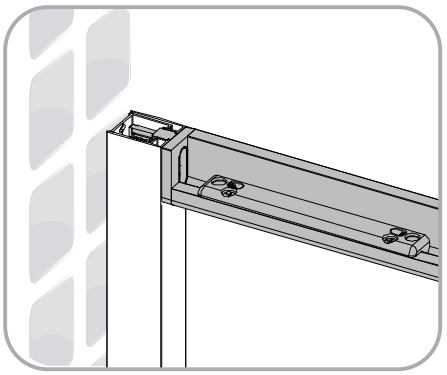

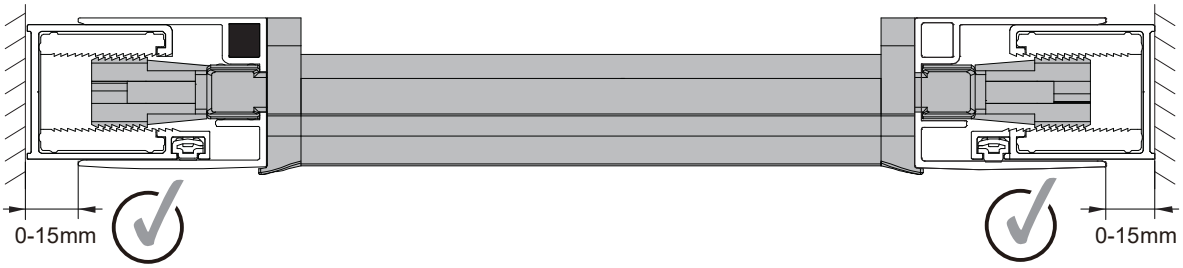

9

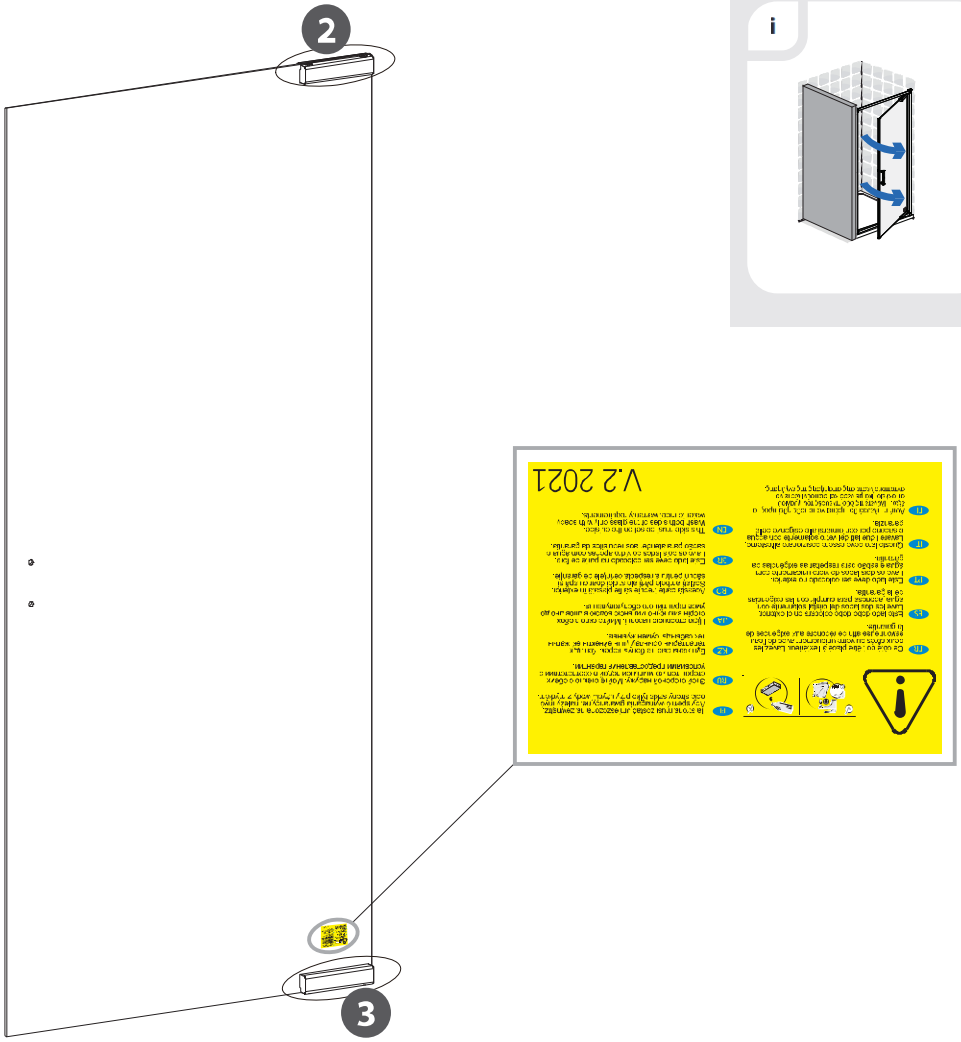

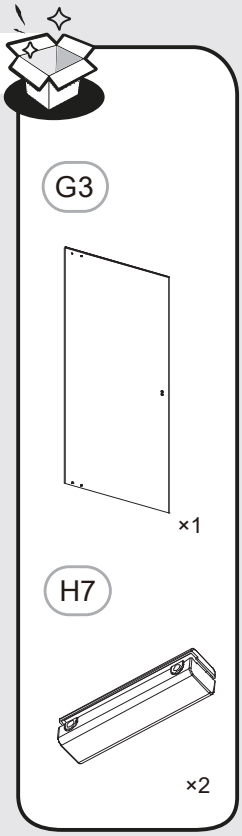

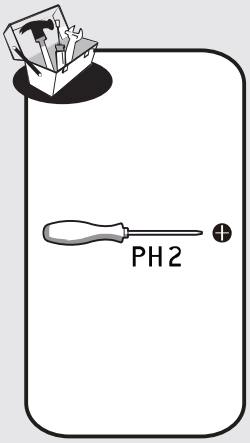

9.1

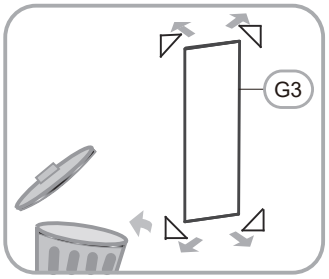

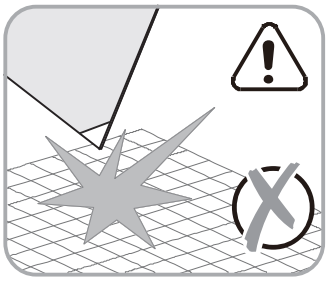

9.2

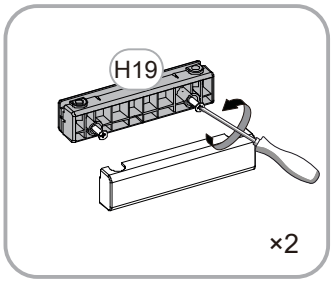

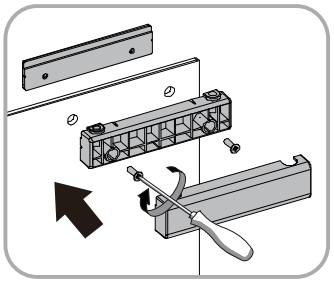

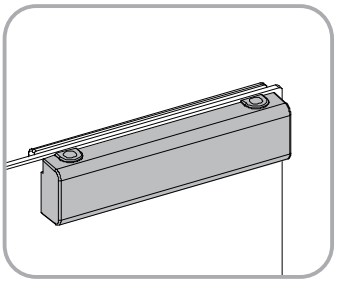

9.3

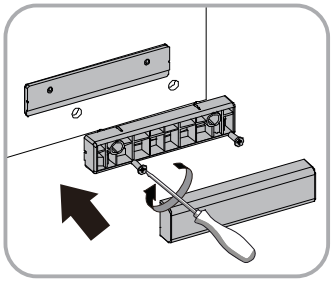

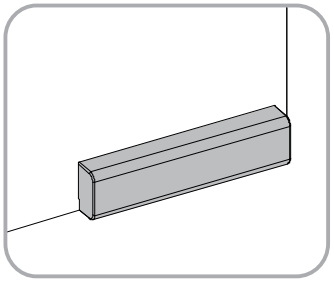

10

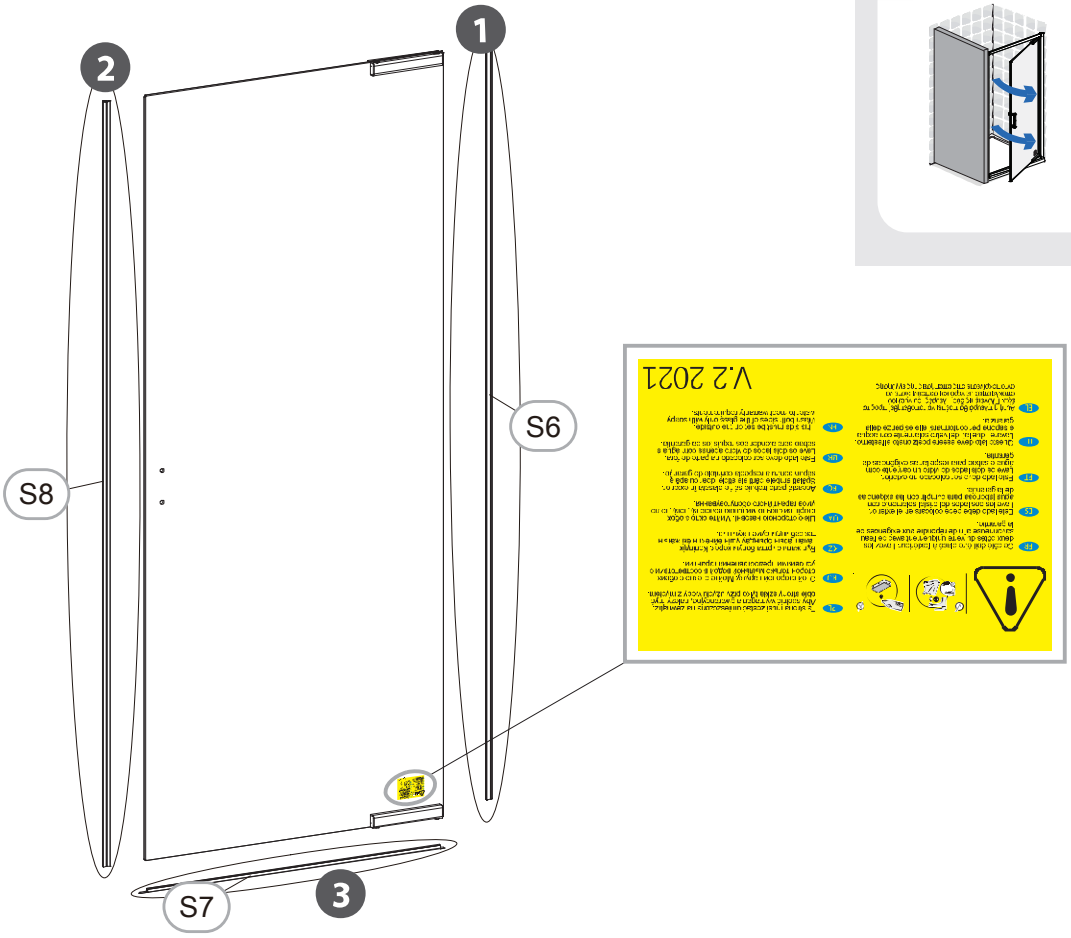

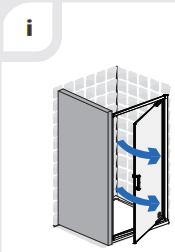

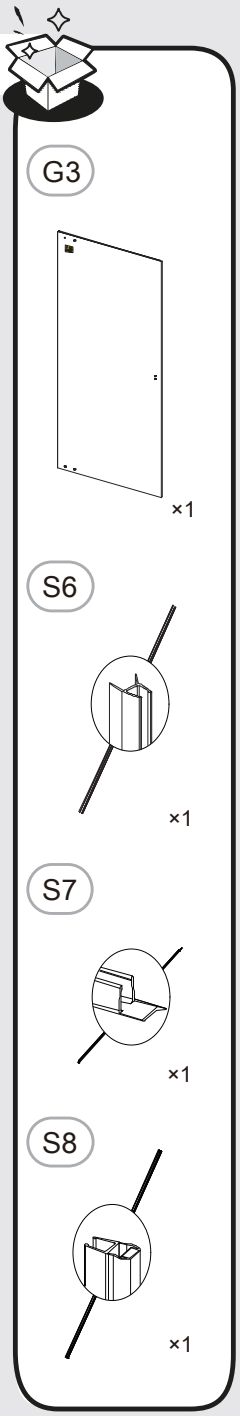

10.1

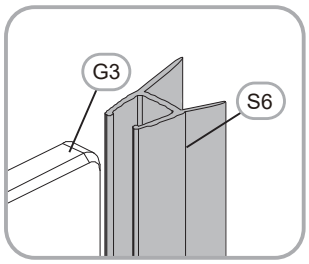

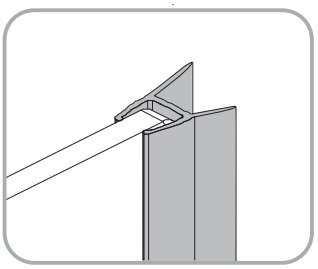

10.2

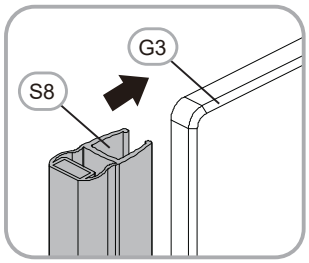

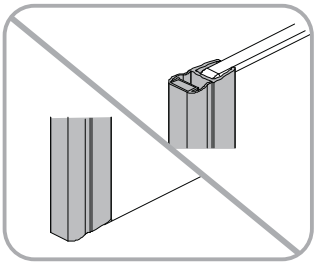

10.3

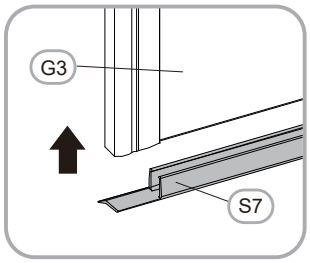

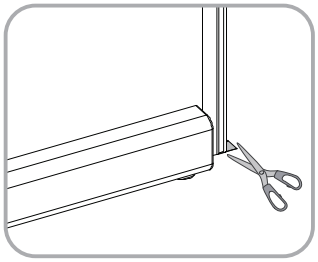

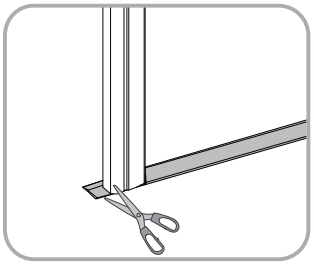

11

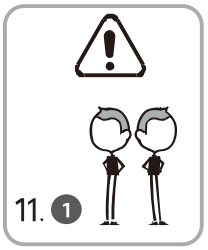

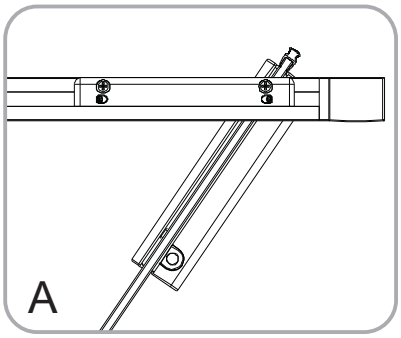

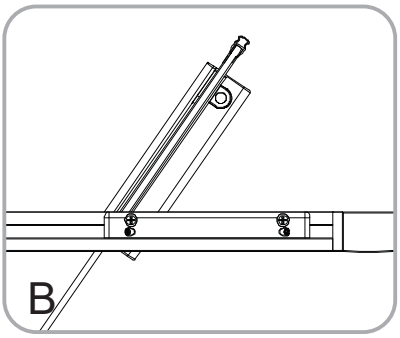

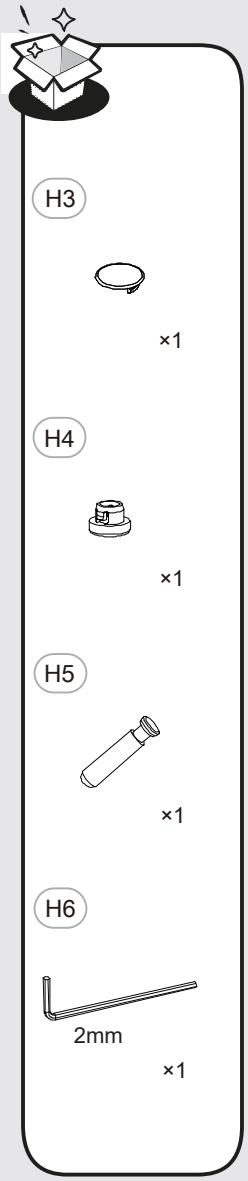

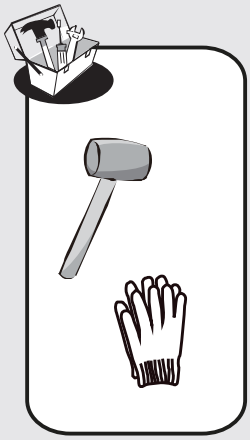

11. 1

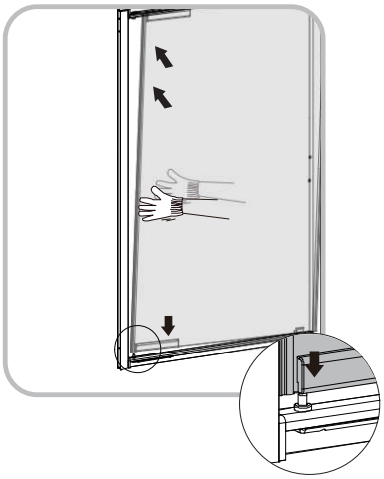

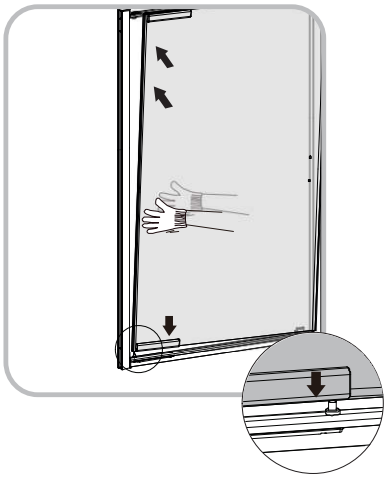

11. 2

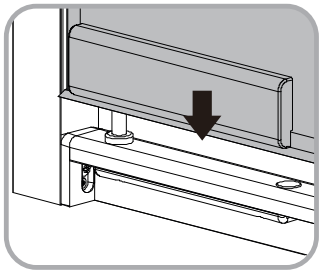

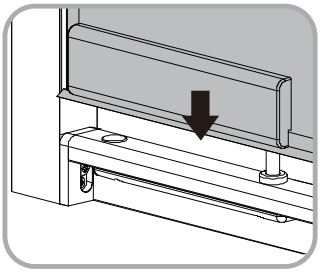

11. 3

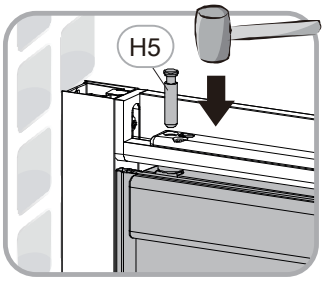

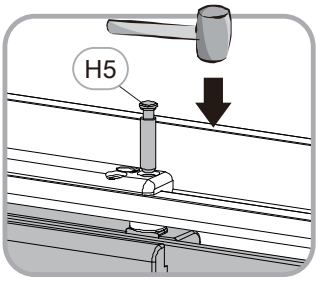

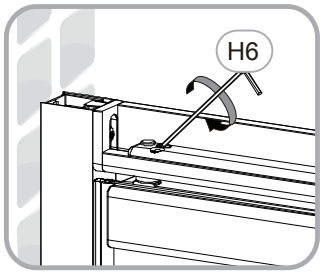

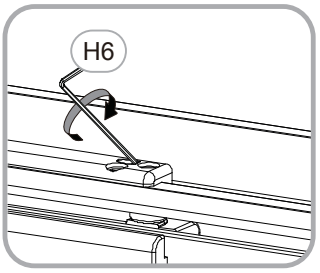

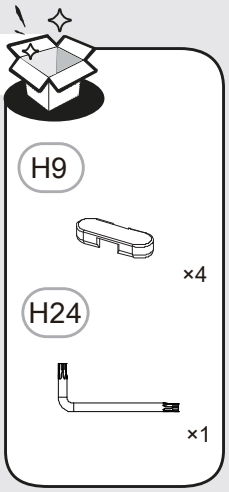

12

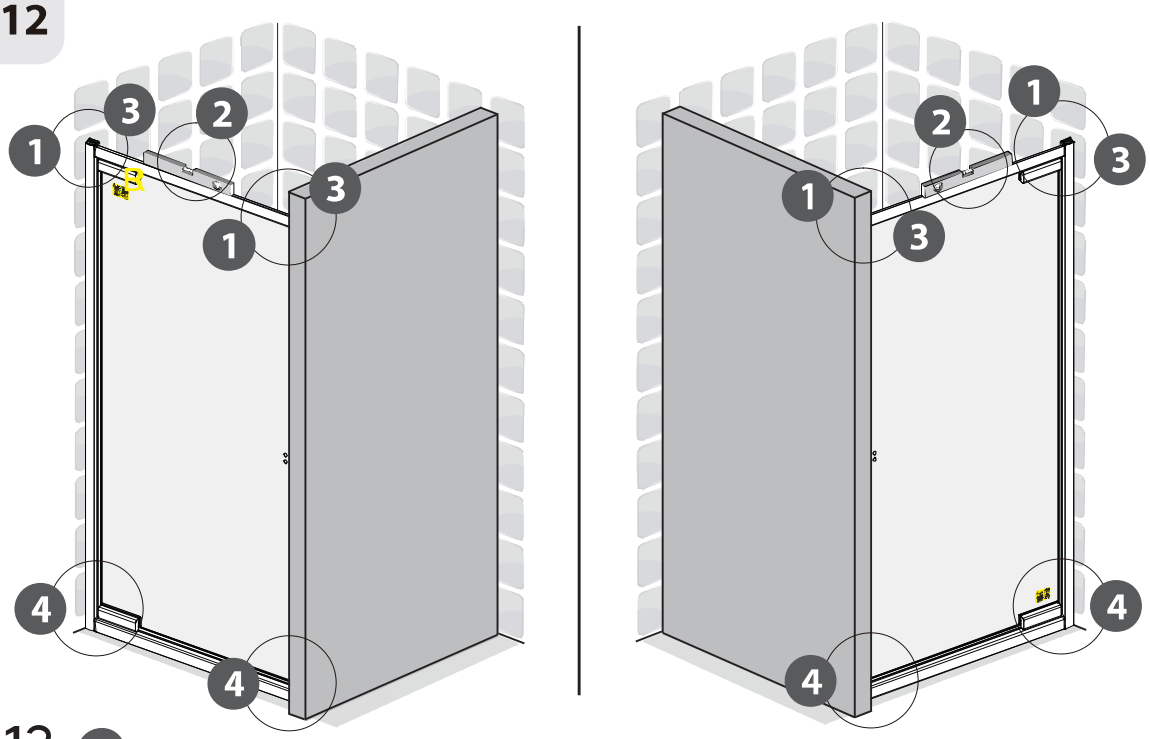

12. 1

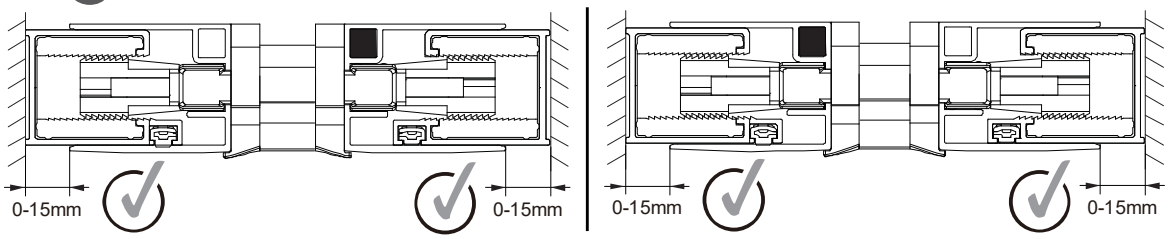

12. 2

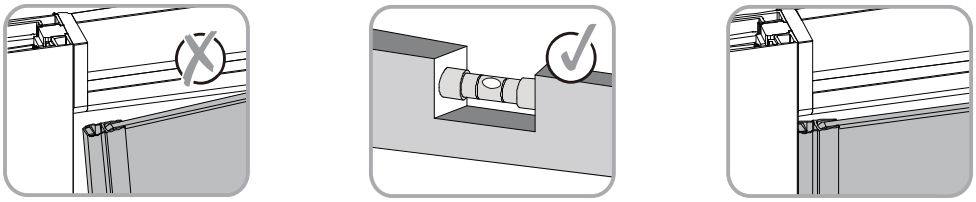

12. 3

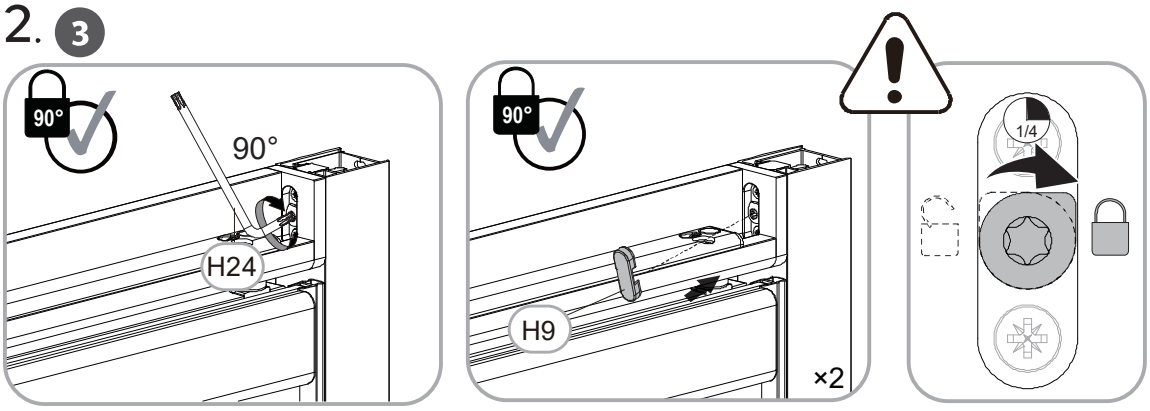

11. 4

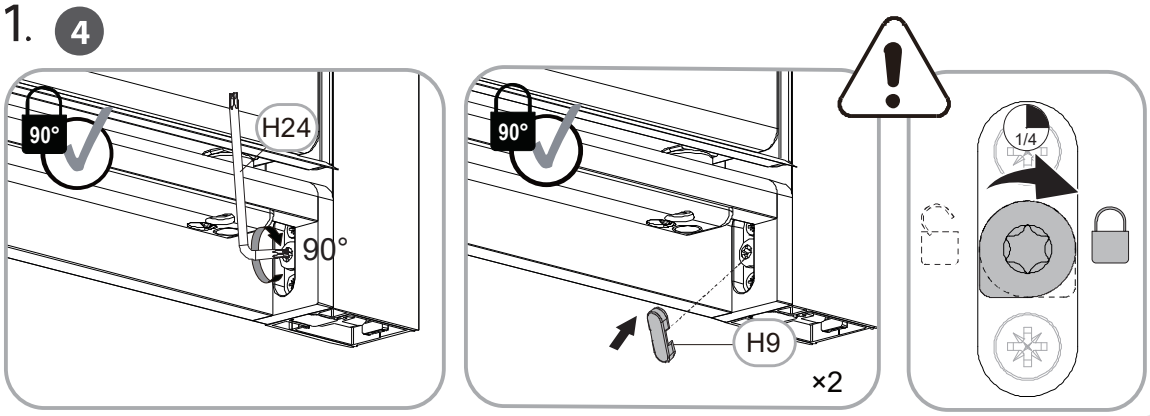

13

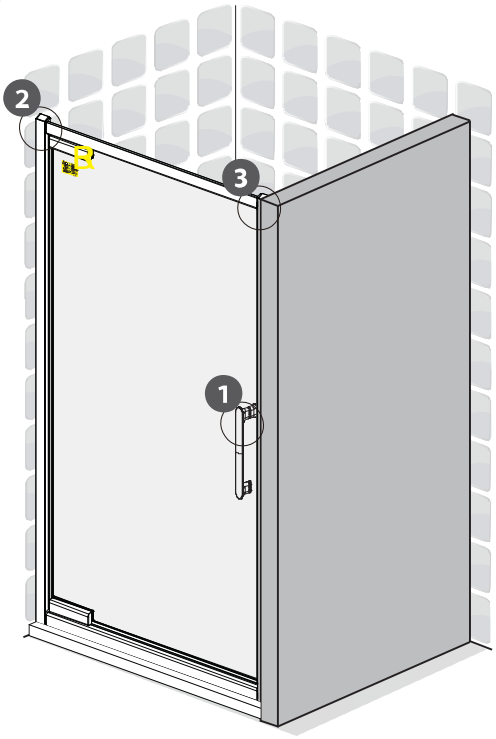

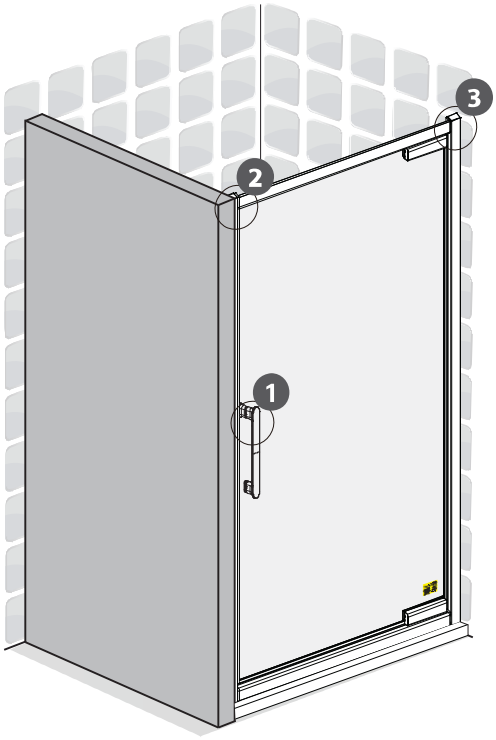

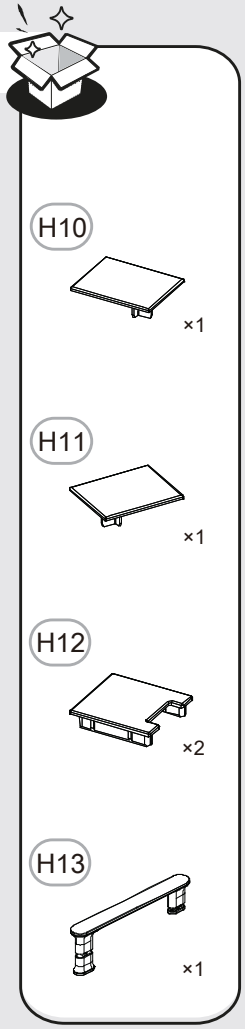

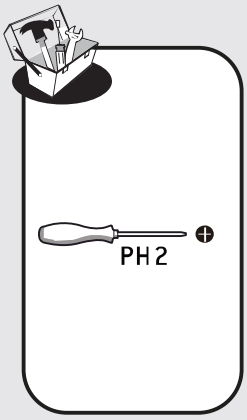

13. 1

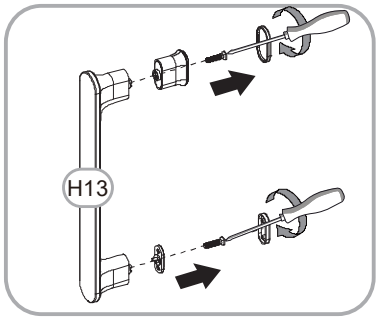

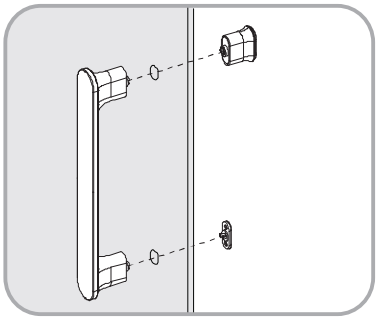

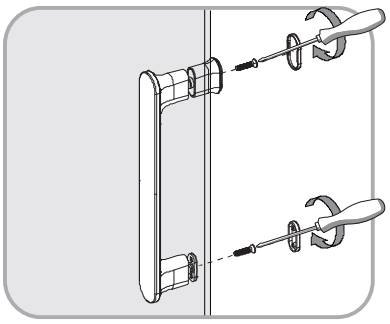

13. 2

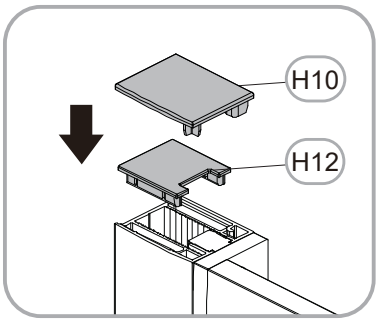

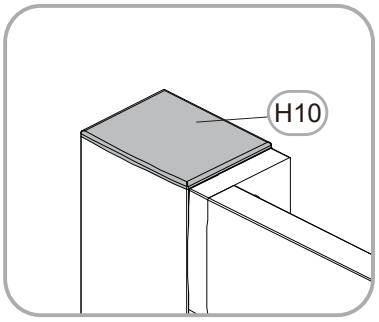

13. 3

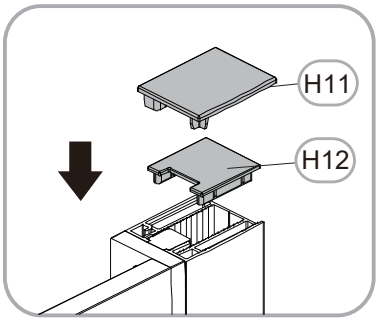

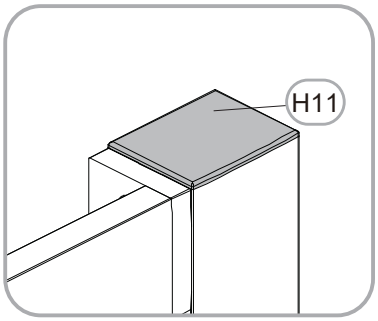

14

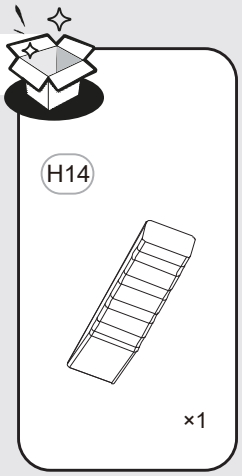

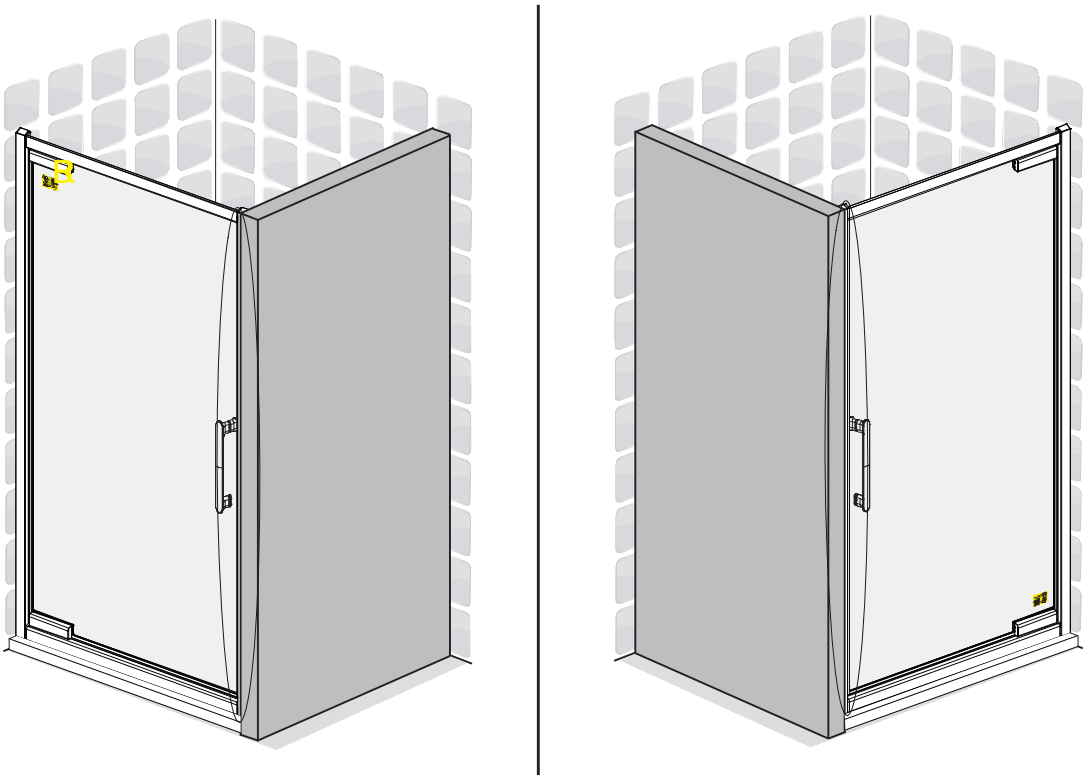

14. 1

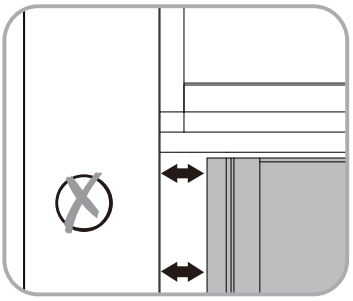

14. 2

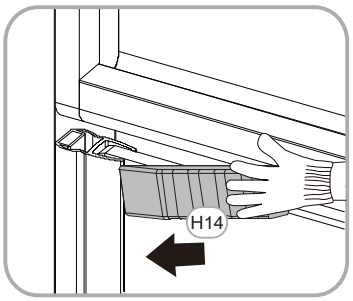

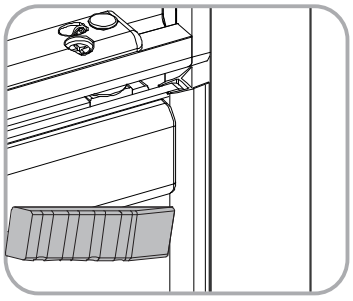

14. 3

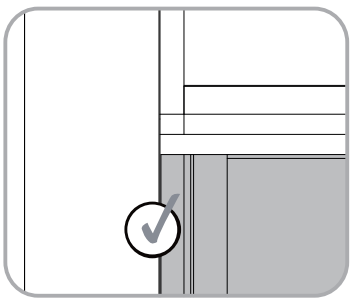

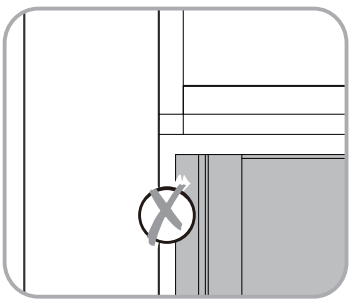

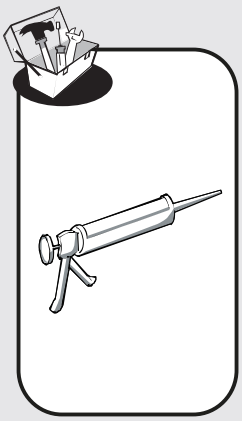

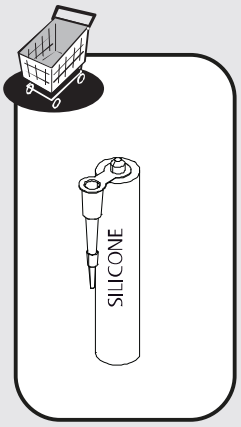

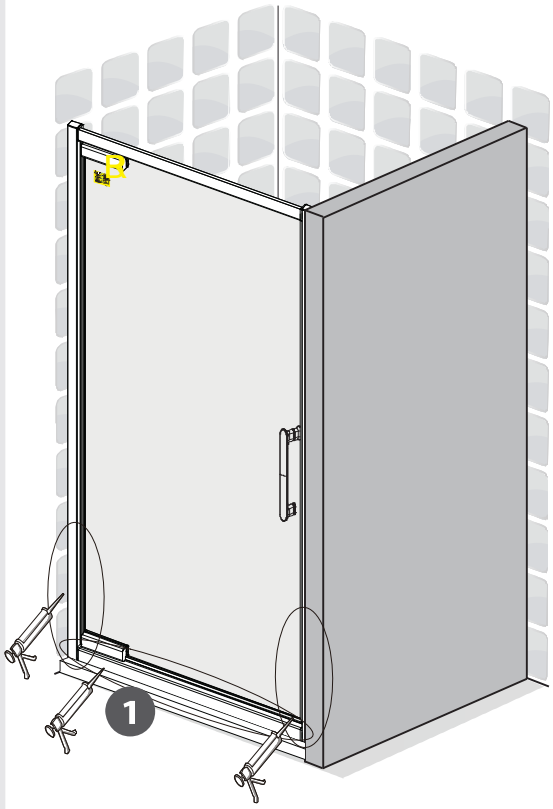

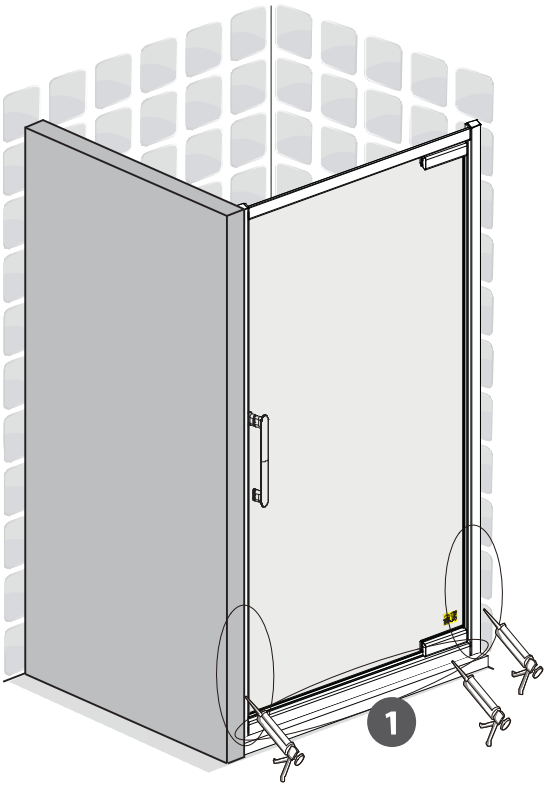

15. 1

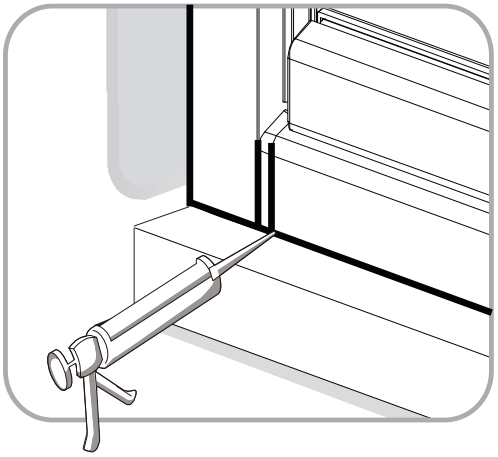

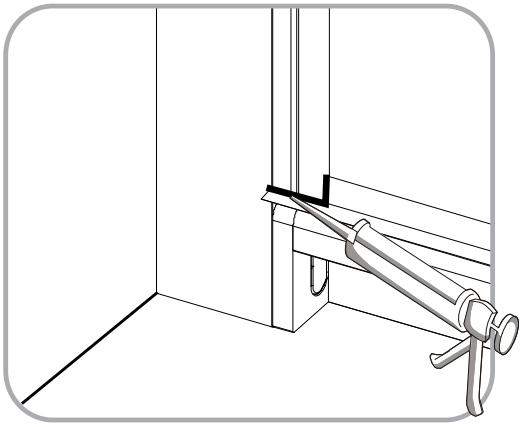

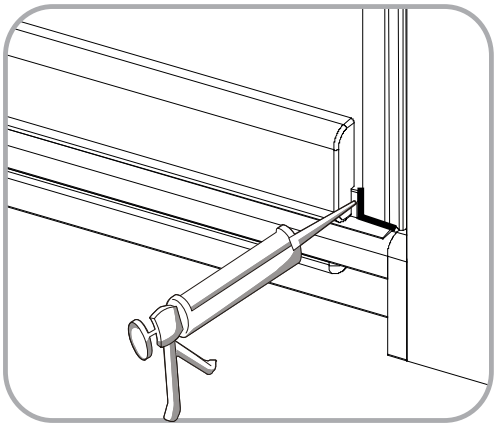

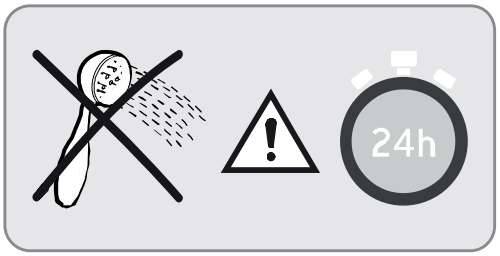

I

FR

CE

ADEO Services -135 Rue Sadi Carnot -
CS 00001 59790 RONCHIN - France
21
EN14428:2004+A1:2008

Code d'identification unique du produit type: **
usage prévu: hygiène personelle
Nettoyable: Conforme
Résistance à l'impact/
Capacité de Fragmentation: Conforme
durabilité: Conforme

DOP N ° *

ES

CE

ADEO Services -135 Rue Sadi Carnot -
CS 00001 59790 RONCHIN - France
21
EN14428:2004+A1:2008

Código de identificación única del producto tipo: **
Uso previsto: higiene personal
Limpiable: Conforme
Resistencia al impacto/
Capacidad de fragmentación: Conforme
Durabilidad: Conforme

DOP N ° *

PT

CE

ADEO Services -135 Rue Sadi Carnot -
CS 00001 59790 RONCHIN - France
21
EN14428:2004+A1:2008

Código de identificação único do produto-tipo: **
Utilização prevista: higiene pessoal
Limpeza: Conforme
Resistência ao impacto/
Capacidade de fragmentação: Conforme
Durabilidade: Conforme

DOP N ° *

IT

CE

ADEO Services -135 Rue Sadi Carnot -
CS 00001 59790 RONCHIN - France
21
EN14428:2004+A1:2008

Codice di identificazione unico del prodotto-tipo: **
Uso previsto: igiene personale
Pulibile: Conforme
Resistenza agli urti/
Capacità di Frammentazione: Conforme
Durata: Conforme

DOP N ° *

EL

CE

ADEO Services -135 Rue Sadi Carnot -
CS 00001 59790 RONCHIN - France
21
EN14428:2004+A1:2008

Μοναδικός κωδικός ταυτοποίησης του τύπου του προϊόντος: **
προβλεπόμενη χρήση: προσωπική υγιεινή
Δυνατότητα καθαρισμού: Σύμφωνος με
Αντοχή σε κρούση/
Ικανότητα κατάτμησης: Σύμφωνος με
Διάρκεια: Σύμφωνος με

DOP N ° *

PL

CE

ADEO Services -135 Rue Sadi Carnot -
CS 00001 59790 RONCHIN - France
21
EN14428:2004+A1:2008

Niepowtarzalny kod identyfikacyjny typu wyrobu: **
przeznaczenie: higiena osobista
Możliwość czyszczenia: Zgodny
Odporność na uderzenia/
Rozkruszalność: Zgodny
Trwałość: Zgodny

DOP N ° *

RO

CE

ADEO Services -135 Rue Sadi Carnot -
CS 00001 59790 RONCHIN - France
21
EN14428:2004+A1:2008

Cod unic de identificare a tipului de produs: **
destinație: igienă personală
Posibilitatea de curățare: Conform
Rezistență la impact/
Capacitate de fragmentare: Conform
Durabilitae: Conform

DOP N ° *

EN

CE

ADEO Services -135 Rue Sadi Carnot -
CS 00001 59790 RONCHIN - France
21
EN14428:2004+A1:2008

Unique identification code of the product-type: **
intended use: personal hygiene
cleanability: Pass
Impact resistance/ shatter properties: Pass
Durability: Pass

DOP N ° *

*/**

FR Reportez-vous à l'annexe.

ES Consulte el apéndice.

PT Consulte o anexo.

IT Consultare l'appendice.

EL Ανατρέξτε στο Παράρτημα.

PL Patrz załącznik.

RO Consultați anexa.

EN Refer to appendix.

EAN Code	**Model No.	Size (mm)	* DOP Number
3276007236316	EAPVF70S	700x1900 silver	098114-2021-235616
3276007236330	EAPVF70W	700x1900 white	098114-2021-235616
3276007235616	EAPVF70B	700x1900 black	098114-2021-235616
3276007235623	EAPVF80S	800x1900 silver	098114-2021-235616
3276007235630	EAPVF80W	800x1900 white	098114-2021-235616
3276007235647	EAPVF80B	800x1900 black	098114-2021-235616
3276007235654	EAPVF90S	900x1900 silver	098114-2021-235616
3276007235661	EAPVF90W	900x1900 white	098114-2021-235616
3276007235678	EAPVF90B	900x1900 black	098114-2021-235616
3276007235685	EAPVF100S	1000x1900 silver	098114-2021-235616
3276007235692	EAPVF100W	1000x1900 white	098114-2021-235616
3276007235715	EAPVF100B	1000x1900 black	098114-2021-235616
3276007236149	EAPVG70C	700x1900	098114-2021-236149
3276007236170	EAPVG70F	700x1900	098114-2021-236149
3276007236200	EAPVG80C	800x1900	098114-2021-236149
3276007236231	EAPVG80F	800x1900	098114-2021-236149
3276007236262	EAPVG90C	900x1090	098114-2021-236149
3276007236293	EAPVG90F	900x1900	098114-2021-236149
3276007236323	EAPVG100C	1000x1900	098114-2021-236149
3276007236347	EAPVG100F	1000x1900	098114-2021-236149

Ce produit se recycle,
s'il n'est plus utilisable
déposez-le en déchèterie.
Notice à trier.
Pour en savoir plus :
www.quefairedemesdechets.fr

FR Ce produit est recyclable. S'il ne peut plus être utilisé, veuillez l'apporter dans un centre de recyclage de déchets.

ES Este producto es reciclable. Si ya no se puede usar, llévelo a un centro de reciclaje de residuos.

PT Este produto é reciclável. Se deixar de o utilizar, entregue-o num centro de reciclagem de resíduos.

IT Questo prodotto può essere riciclato. Se deve essere smaltito, portalo presso un centro de reciclaggio.

EL Αυτό το προϊόν είναι ανακυκλώσιμο. Εάν δεν μπορεί πλέον να χρησιμοποιηθεί, μεταφέρετε την οε κάποιο κέντρο ανακύκλωσης απορριμμάτων.

PL Ten produkt poddawany jest recyklingowi, kiedy przestaje być użyteczny należy dostarczyć go do punktu zbiórki odpadów.

RU Этот продукт может перерабатываться. Если он больше не пригоден для пользования, сдайте его в утилизационный центр.

KZ Бұл өнім қайта өңдеуге келеді. Оны әрі қолдануға болмайтын жағдайда, оны қайта өңдейтін орталыққа тапсыруыңызды өтінеміз

UA Цей продукт може перероблятися. Якщо воно більше не с придатне для використування, здайте його в утилізаційний центр.

RO Aceast produs este reciclabil. Dacă nu mai poate ti folosit, vă rugăm să il aduceţi într-un centru de reciclare a deşeurilor.

BR Este produto é reciclável. Se não puder mais ser usado, descarte em um centro de reciclagem de resíduos.

EN This product is recyclable. If it cannot be used anymore, please take it to waste recycling centre.

FR IT

PAP

CE

* Garantie 5 ans / 5 años de garantía / Garantia de 5 anos / Garanzia 5 Anni / Εγγύηση 5 ετών / Gwarancja 5-letnia / Гарантия 5 лет / Кепілдік 5 років / Гарантія 5 років / Garanție 5 ani / 5-year guarantee

Made in China 2022

Adeo Services
135, rue Sadi Carnot- CS 00001
59790- RONCHIN- France.

Importado e distribuído por LEROY MERLIN COMPANHIA BRASILEIRA DE BRICOLAGEM CNPJ: 01.438.784/0001-05
Rua Pascoal Pais, nº. 525, 6º andar cj 61 a 64, Vila Cordeiro, São Paulo -SP. CEP: 04581-060
CALM (Central de Atendimento Leroy Merlin) Capitais 4020-5376 Demais Regiões 0800-0205376

ТОВ "Леруа Мерлен Україна", 04201 Україна, м.Київ, вул. Полярна 17А, +380 44 498 46 00. Імпортер приймає претензії від споживачів щодо товару, а також проводить його ремонт, технічне і гарантійне обслуговування.

Imported by Adeo South Africa (PTY) LTD T/A Leroy Merlin, Hosted in Leroy Merlin Fourways Store, 35 Roos Street, Witkoppen Ext 97, Sandton, 2191 Johannesburg, Gauteng, South Africa
Tel: +27 10 493 8000 Email: contact@leroymerlin.co.za

Импортер/Продавец/Организация, уполномоченная принимать претензии по качеству товара в РФ: ООО «ЛЕРУА МЕРЛЕН ВОСТОК», 141031, Россия, Московская Обл., г. Мытищи, Осташковское шоссе, д.1

Импорттаушы / Сатушы / Қазақстан Республикасында өнім сапасы бойынша наразылықтарды қабылдайтын ұйым: «Леруа Мерлен Қазақстан» ЖШС. 050000, Қазақстан Республикасы, Алматы қ., Қонаев көшесі, 77 үй, «PARK VIEW» БО, 6-қабат, 07-кеңсе.
Импортер / Продавец / Организация, принимающая претензии по качеству продукции в Республике Казахстан: ТОО «Леруа Мерлен Казахстан». 050000, Республика Казахстан, г. Алматы, ул. Кунаева, д. 77, БЦ «PARK VIEW», 6 этаж, офис № 07.